METER–PAK™ Wireway Extension, Catalog No. MP12X11PEDEXT
Extensión de ducto para cables METER–PAK™, no. de cat. MP12X11PEDEXT

Class / Clase 4141

Retain for future use. / Conservar para uso futuro.

ENGLISH

INTRODUCTION

This bulletin contains instructions for the installation of the METER–PAK™ Wireway Extension (MP12X11PEDEXT) to METER–PAK Wireway devices manufactured by Square D. The METER–PAK Wireway extension can be used on the MP43X11PED and MP35X11PED METER–PAK Wireway devices.

SAFETY PRECAUTIONS

⚠ DANGER

HAZARD OF ELECTRIC SHOCK, BURN, OR EXPLOSION

- This kit must be installed and serviced only by qualified electrical personnel.
- Turn off all power supplying the equipment where this kit will be installed before working on or inside the equipment.
- Always use a properly rated voltage sensing device to confirm that all power is off.
- Replace all devices, doors, and covers after installing this kit and before turning on power to the equipment.

Failure to follow these instructions will result in death or serious injury.

MOUNTING WIREWAY EXTENSION

To mount the wireway extension to the wireway devices, see Figure 1.

Figure 1: METER–PAK Wireway Extension Installation

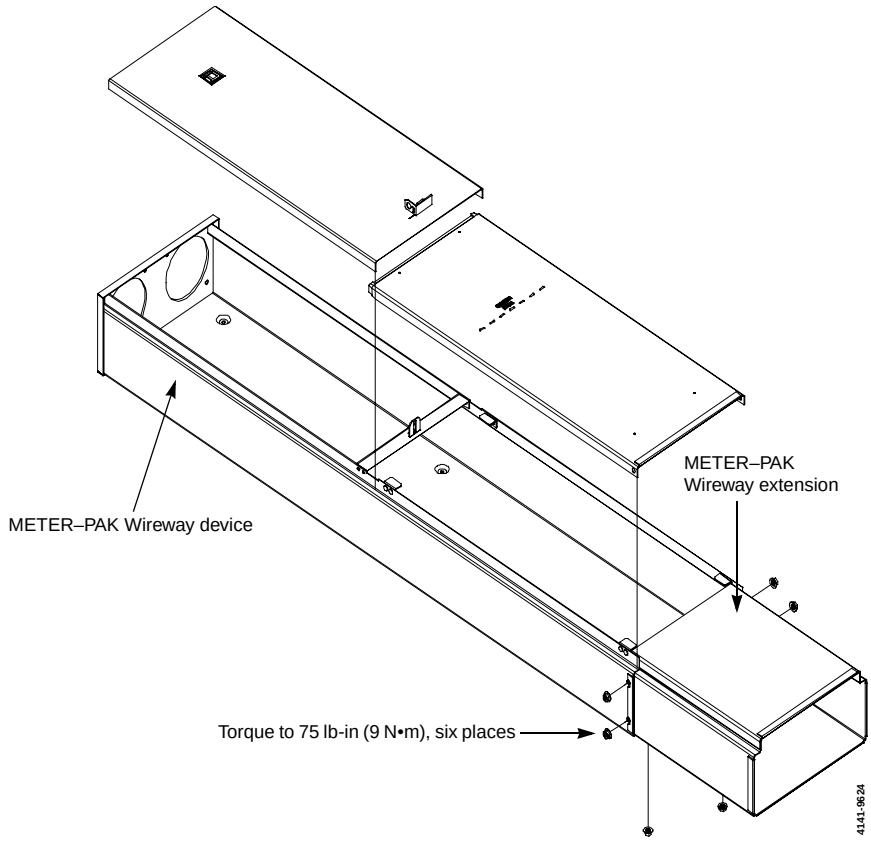

Square D Company
1601 Mercer Road
Lexington, KY 40511 USA
1-888-SquareD (1-888-778-2733)
www.SquareD.com

Electrical equipment should be serviced only by qualified personnel. No responsibility is assumed by Schneider Electric for any consequences arising out of the use of this material. This document is not intended as an instruction manual for untrained persons.

© 2001 Schneider Electric All Rights Reserved

INTRODUCCIÓN

Este boletín contiene las instrucciones de instalación de la extensión de ducto METER–PAK™ (MP12X11PEDEXT) en los dispositivos de ducto METER–PAK fabricados por Square D. La extensión de ducto METER–PAK se puede utilizar en los dispositivos de ducto METER–PAK MP43X11PED y MP35X11PED.

PRECAUCIONES DE SEGURIDAD

⚠ PELIGRO

PELIGRO DE DESCARGA ELÉCTRICA, QUEMADURAS O EXPLOSIÓN

- Solamente el personal eléctrico especializado deberá instalar y prestar servicio de mantenimiento a este accesorio.
- Desenergice el equipo en el que se instalará este accesorio, antes de realizar cualquier trabajo en él.
- Siempre utilice un dispositivo detector de tensión nominal adecuado para confirmar la desenergización del equipo.
- Antes de energizar el equipo, vuelva a colocar todos los dispositivos, las puertas y los frentes después de haber instalado este accesorio.

El incumplimiento de estas instrucciones podrá causar la muerte o lesiones serias.

ESPAÑOL

MONTAJE DE LA EXTENSIÓN DE DUCTO PARA CABLES

Para montar la extensión de ducto para cables en los dispositivos de ducto, vea la figura 1.

Figura 1: Instalación de la extensión de ducto para cables METER–PAK

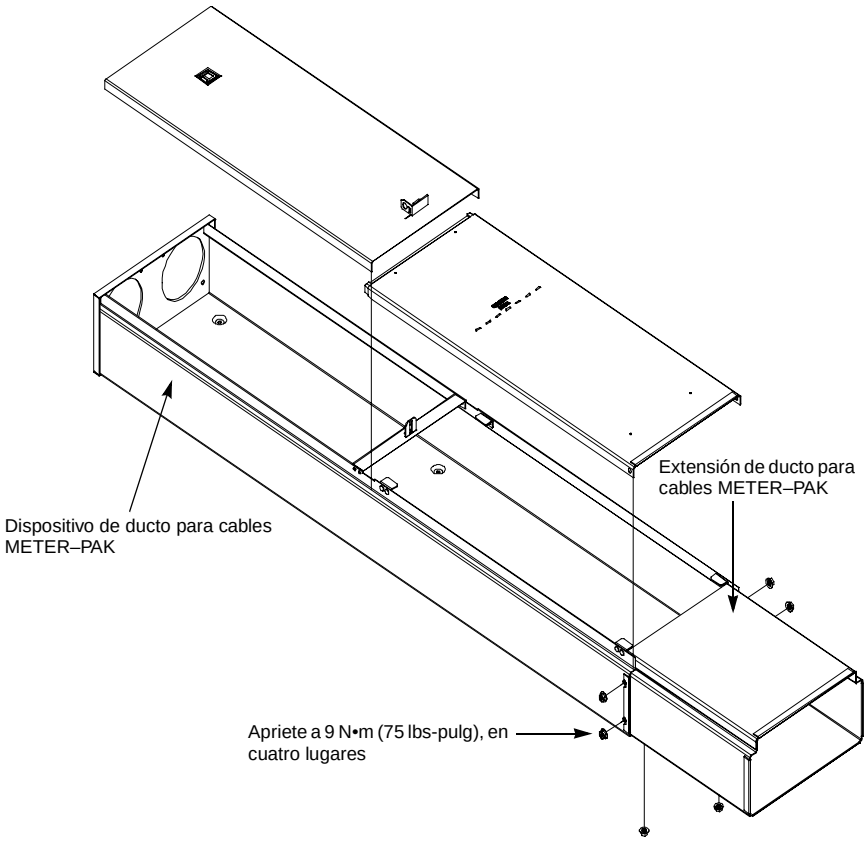

Importado en México por:
Schneider Electric México, S.A. de C.V.
Calz. Javier Rojo Gómez 1121-A,
Col. Gpe. del Moral
09300, México, D.F. , Tel. 5804-5000
www.schneider-electric.com.mx

Solamente el personal especializado deberá prestar servicio de mantenimiento al equipo eléctrico. Schneider Electric no asume responsabilidad alguna por las consecuencias emergentes de la utilización de este material. Este documento no deberá utilizarse como un manual de instrucciones por aquéllos sin capacitación adecuada.

© 2001 Schneider Electric
Reservados todos los derechos