V●●01GE / V●●02GE / V●●0GE / V●●1GE / V●●2GE / V●●3GE / V●●4GE / V●●01GEGP/ V●●02GEGP / V●●0GEGP / V●●1GEGP

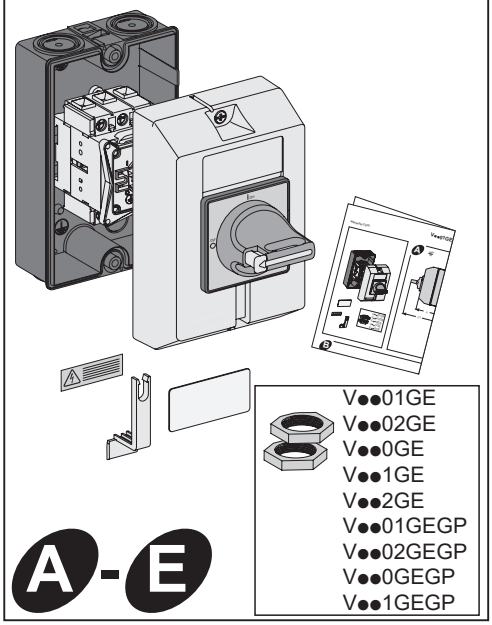

V●●01GE
V●●02GE
V●●0GE
V●●1GE
V●●2GE
V●●01GEGP
V●●02GEGP
V●●0GEGP
V●●1GEGP

A - E

VC1GUN / VC2GUN / VC3GUN / VC4GUN

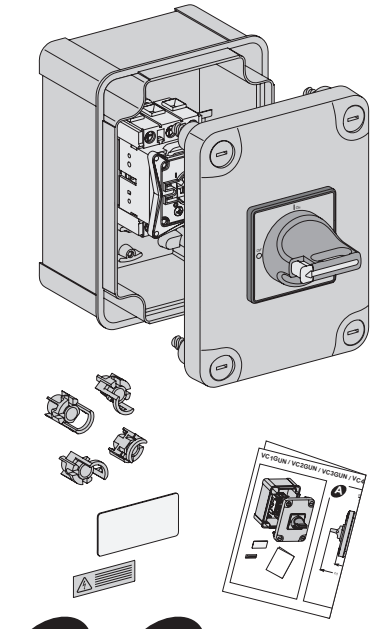

A' - E'

V●●5GEN / V●●6GEN / VC5GUN / VC6GUN

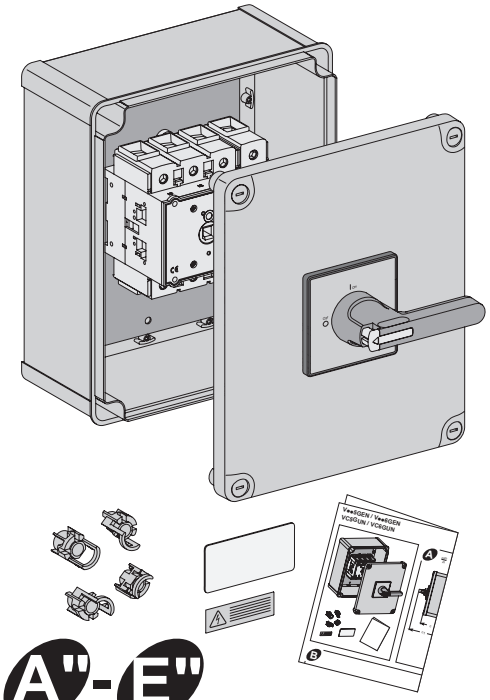

A" - E"

⚠ ⚠ DANGER / DANGER / PELIGRO / GEFAHR / PERICOLO / PERIGO / 危险 / ОПАСНОСТЬ

HAZARD OF ELECTRIC SHOCK, EXPLOSION, OR ARC FLASH ● Disconnect all power before servicing equipment. ● Close securely the enclosure before reapplying power. **Failure to follow these instructions will result in death or serious injury.**	**RISQUE D'ÉLECTROCUTION, D'EXPLOSION OU D'ECLAIR D'ARC ÉLECTRIQUE** ● Coupez toutes les alimentations avant de travailler sur cet appareil. ● Fermez correctement le coffret avant de remettre l'appareil sous tension. **Si ces directives ne sont pas respectées, cela entraînera la mort ou des blessures graves.**	**PELIGRO DE DESCARGA ELÉCTRICA, EXPLOSIÓN O ARCO ELECTRICO** ● Desconecte todas las alimentaciónes antes de manipular el producto. ● Cierre la carcasa correctamente antes de volver a suministrar corriente. **El incumplimiento de estas instrucciones podrá causar la muerte o lesiones serias.**	**GEFAHR VON ELEKTRISCHEM SCHLAG, EXPLOSION ODER LICHTBOGEN** ● Vor dem Arbeiten am Gerät alle Spannungsversorgungen abschalten. ● Vor dem Wiedereinschalten der Spannungsversorgung das Gehäuse sicher verschließen. **Die Nichtbeachtung dieser Anweisungen führt zu Tod oder schweren Verletzungen.**
RISCHIO DI FOLGORAZIONE, ESPLOSIONI O ARCO ELETTRICO ● Scollegare l'apparecchio da tutti i circuiti di alimentazione prima di qualsiasi intervento. ● Prima di rimettere l'apparecchio sotto tensione chiudere correttamente la scatola. **Il mancato rispetto di queste istruzioni provocherà morte o gravi infortuni.**	**RISCO DE ELECTROCUSSÃO, DE EXPLOSÃO, OU DE ARCO ELÉCTRICO** ● Desconecte todas as alimentações antes de manipular o produto. ● Feche correctamente o invólucro antes de voltar a aplicar potência. **A não observância destas instruções resultará em morte, ou ferimentos graves.**	**电击、爆炸或弧闪的危险** ● 在此电力设备 上进行工作时，请先切断所有电源。 ● 请先关严外盖，再加电。 **不遵循上述说明将导致人员伤亡。**	**ОПАСНОСТЬ ПОРАЖЕНИЯ ЭЛЕКТРИЧЕСКИМ ТОКОМ, ВЗРЫВА ИЛИ ВСПЫШКИДУГИ** ● Перед обслуживанием или ремонтом убедитесь, что питание отключено. ● Перед подачей питания надежно закройте корпус. **Несоблюдение этих инструкций приведет к смерти или серьезной травме.**

The product's manufacture date is coded as PP-YY-WW, where: ● PP: plant code ● YY: year of manufacture ● WW: week of manufacture Eg: 2F1429 means the product manufactured at plant 2F on week 29 2014.	La date de fabrication du produit est codée sous la forme PP-YY-WW, où: ● PP: code de l'usine ● YY: année de fabrication ● WW: semaine de fabrication Ex: 2F1429 signifie que le produit a été fabriqué à l'usine 2F la semaine 29 de 2014.	La fecha fabricación del producto está codificada como PP-YY-WW, donde: ● PP: código de planta ● YY: año de fabricación ● WW: semana de fabricaciónPor Ej: 2F1429 significa que el producto ha sido fabricado en la planta 2F, la semana 29 del año 2014.	Das Herstellungsdatum des Produkts weist folgendes Format auf: PP-YY-WW. Hierbei gilt Folgendes: ● PP: Code der Produktionsstätte ● YY: Herstellungsjahr ● WW: Herstellungswoche Z. B: 2F1429 kennzeichnet ein Produkt, das in der Produktionsanlage 2F in der Woche 29 des Jahres 2014 hergestellt wurde.
La data di costruzione del prodotto è codificata come segue PP-YY-WW, dove: ● PP: codice stabilimento ● YY: anno di costruzione ● WW: settimana di fabbricazione Ad es: Il codice 2F1429 indica che il prodotto è stato fabbricato presso lo stabilimento 2F nella settimana 29 del 2014.	A data de fabrico do produto está codificada como PP-YY-WW, sendo que: ● PP: código de fábrica ● YY: ano do fabrico ● WW: semana de fabrico Ex: 2F1429 significa que o produto foi criado na fábrica 2F na semana 29 de 2014.	产品制造日期编码为 PP-YY-WW，其中： ● PP：工厂代码 ● YY：制造年份 ● WW：第几周制造 例如：2F1429 表示该产品于 2014 年第 29 周在工厂 2F 制造。	Дата производства продукта указана в виде кода PP-YY-WW, где: ● PP: код завода; ● YY: год производства; ● WW: неделя производства Пример: 2F1429 означает, что продукт произведен на заводе 2F на 29-й неделе 2014 года.

V●●01GE / V●●02GE / V●●0GE / V●●1GE / V●●2GE / V●●3GE / V●●4GE / V●●01GEGP/ V●●02GEGP / V●●0GEGP / V●●1GEGP

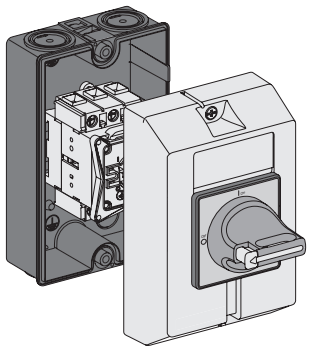

A - E

A

mm / in

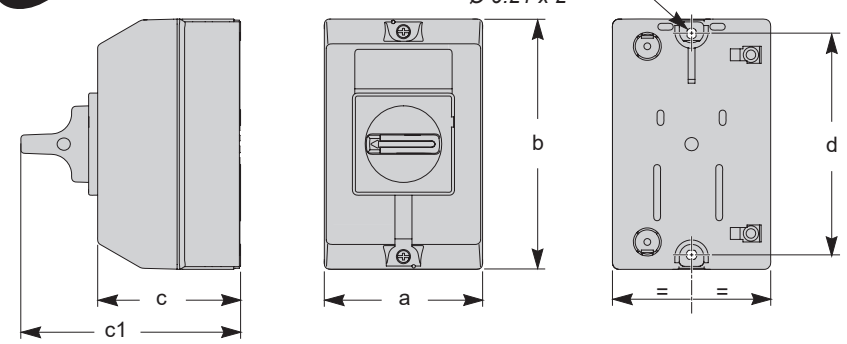

	a	b	c	c1	d
V●●01GE / V●●02GE / V●●0GE / V●●1GE / V●●2GE / V●●01GEGP/ V●●02GEGP / V●●0GEGP / V●●1GEGP	90 *3.54*	146 *5.75*	85 *3.35*	131 *5.16*	130 *5.12*
V●●3GE / V●●4GE	150 *5.91*	170 *6.69*	106 *4.17*	152 *5.98*	164 *6.46*

B

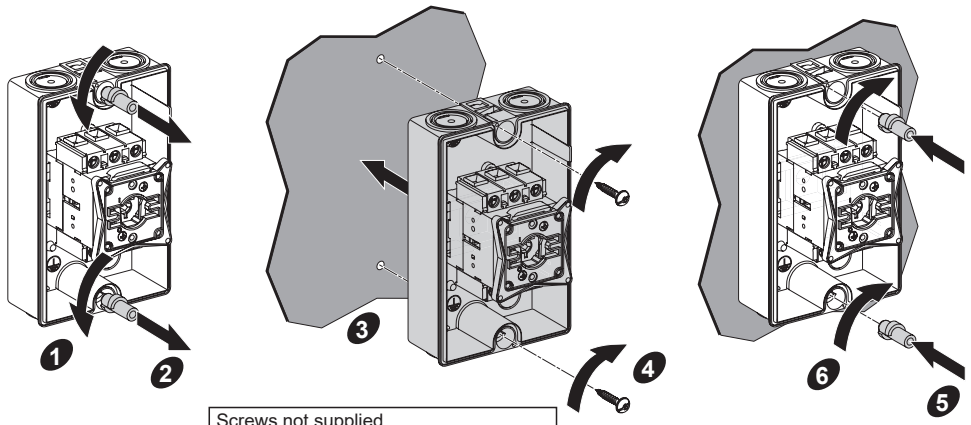

Screws not supplied.
Vis non fournies.
Tornillos no suministrados.
Schrauben nicht mitgeliefert.
Viti non fornite.
Parafusos não fornecidos.
不提供螺钉。
Винты не входят в комплект поставки.

i

V●●01GE
V●●02GE
V●●0GE
V●●1GE
V●●2GE
V●●01GEGP
V●●02GEGP
V●●0GEGP
V●●1GEGP

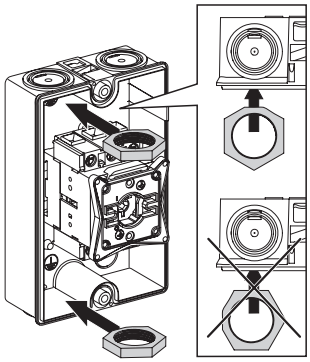

C

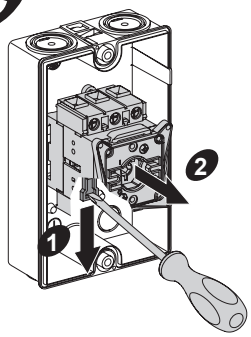

V01 + VZ●●
V02
V0
V1
V2

x2 max.

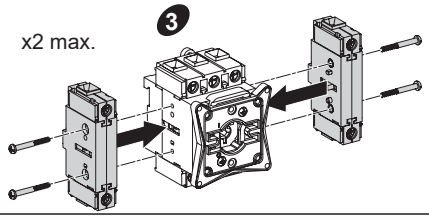

V3 + VZ●●
V4

x3 max.

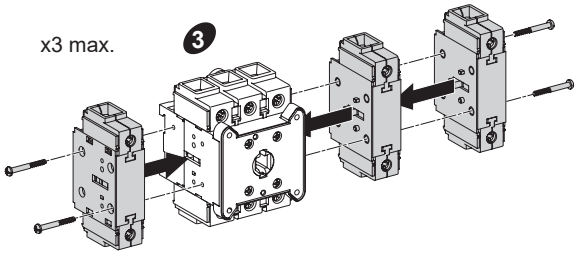

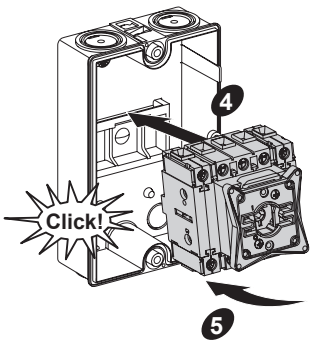

D

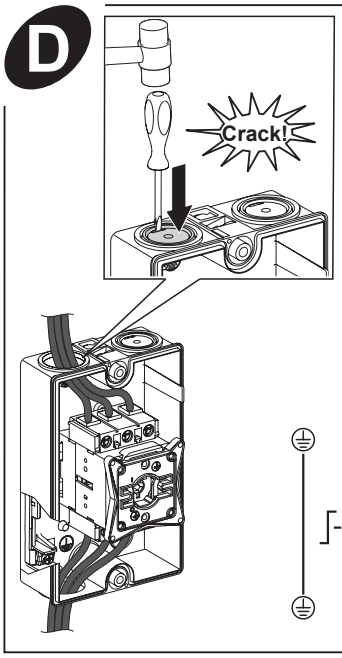

	mm²	mm²	N.m	UL Wire gauge 线规 AWG	UL Torque 扭矩 lb-in
V01 / V02 / V0 / V1 / V2 VZ01 / VZ02 / VZ0 VZ1 / VZ2 / VZ11 / VZ14	1x2,5...6 2x2,5...4	1x2,5...10 2x2,5...4	2,1	*14...8*	*20*
V3 / V4 / VZ3 / VZ4 VZ12 / VZ15	1x4...16 2x4...10	1x4...25 2x4...10	4	*10**	*35*
				8	*40*
				2...4	*50*
VZ7 / VZ20	1x4 2x1...2,5	1x4 2x1...2,5	0.7	*14...12*	*7*

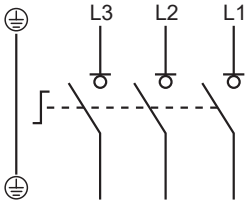

* Use flexible wire only /
Utilisez uniquement du câble souple /
Utilice cable flexible solamente /
Nur flexible Leiter verwenden /
Utilizzare solo un cavo flessibile /
Utilizar apenas o fio flexível /
仅限使用软线 /
Используйте только гибкий провод

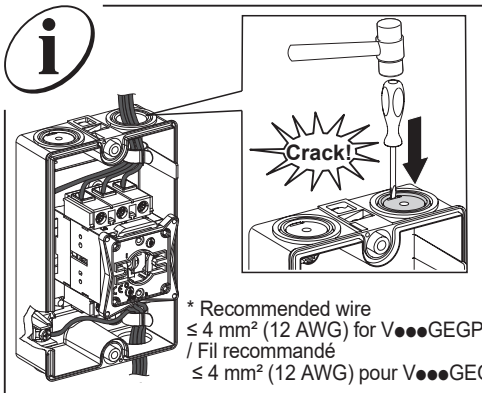

* Recommended wire
≤ 4 mm² (12 AWG) for V●●●GEGP
/ Fil recommandé
≤ 4 mm² (12 AWG) pour V●●●GEGP
/ Empfohlene Drahtstärke ≤ 4 mm² (12 AWG) für V●●●GEGP
/ Conductor recomendado ≤ 4 mm² (12 AWG) para V●●●GEGP
/ Cavo consigliato ≤ 4 mm² (12 AWG) per V●●●GEGP
/ Cabo recomendado ≤ 4 mm² (12 AWG) para V●●●GEGP
/ 对于 V●●●GEGPR，建议线 ≤ 4 mm² (12 AWG)
/ Рекомендованный провод ≤ 4 мм² (12 AWG) для V●●●GEGP

E

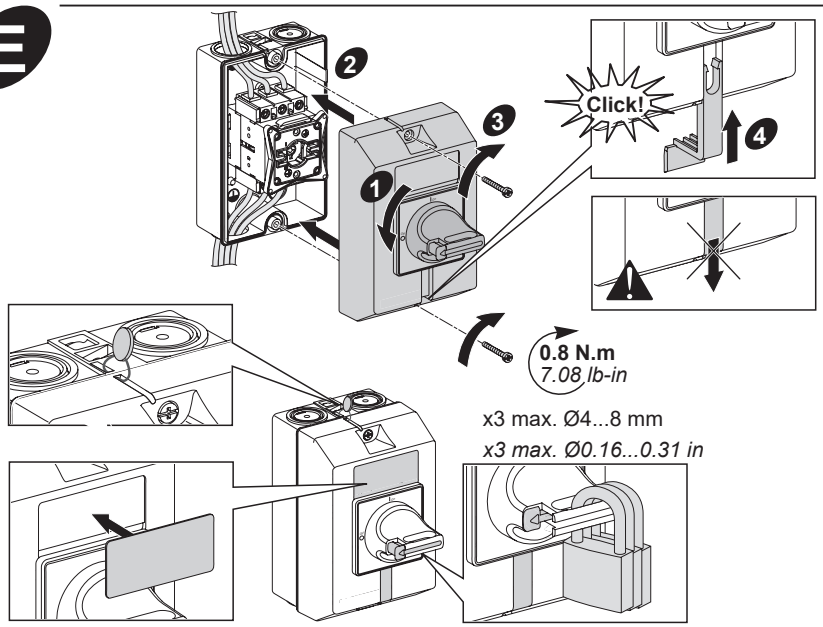

V●●01GE
V●●02GE
V●●0GE
V●●1GE
V●●2GE
V●●01GEGP
V●●02GEGP
V●●0GEGP
V●●1GEGP

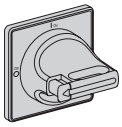

K●F1PZ

V●●3GE
V●●4GE

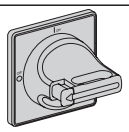

K●F2PZ

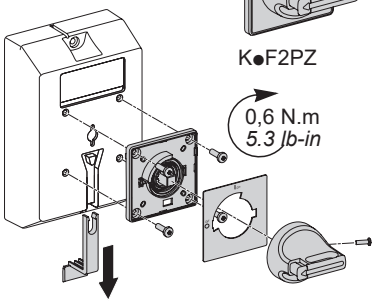

VC1GUN / VC2GUN / VC3GUN / VC4GUN

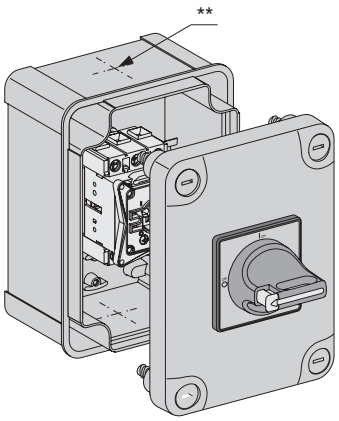

A'-E'

** Hole to be drilled / Trou à percer /
Orificio que se debe taladrar /
Zu bohrendes Loch / Foro da eseguire /
Orifício a perfurar / 钻孔位置 /
Отверстие для просверливания

A'

mm / in

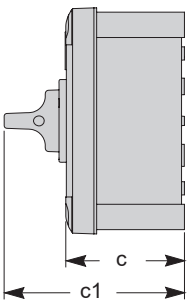

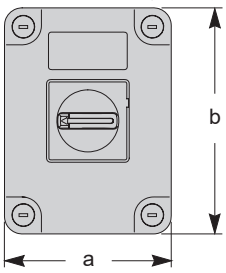

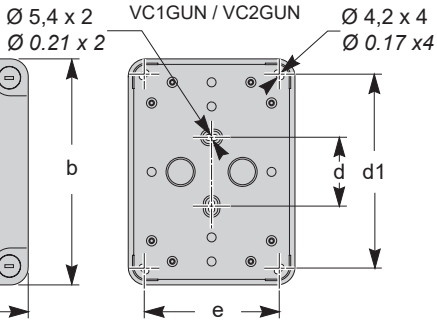

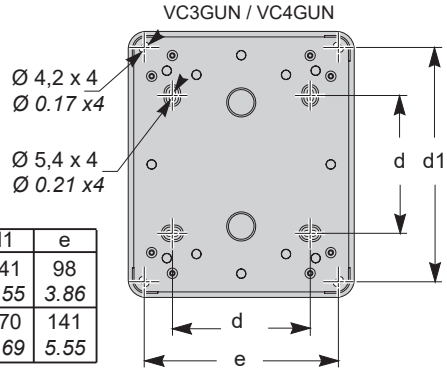

	a	b	c	c1	d	d1	e
VC1GUN VC2GUN	121 *4.76*	164 *6.46*	87 *3.43*	132,1 *5.20*	50 *1.97*	141 *5.55*	98 *3.86*
VC3GUN VC4GUN	164 *6.46*	193 *7.60*	87 *3.43*	132,1 *5.20*	100 *3.94*	170 *6.69*	141 *5.55*

B'

Screws not supplied / Vis non fournies / Tornillos no suministrados / Schrauben nicht mitgeliefert / Viti non fornite / Parafusos não fornecidos / 不提供螺钉 / Винты не входят в комплект поставки

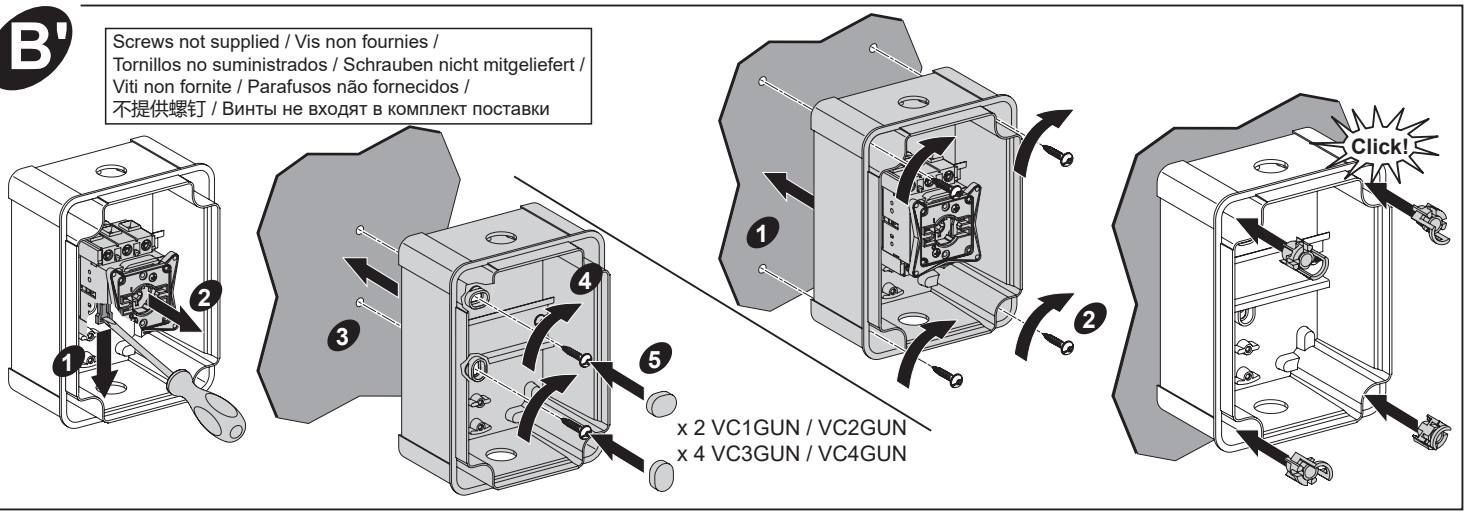

C'

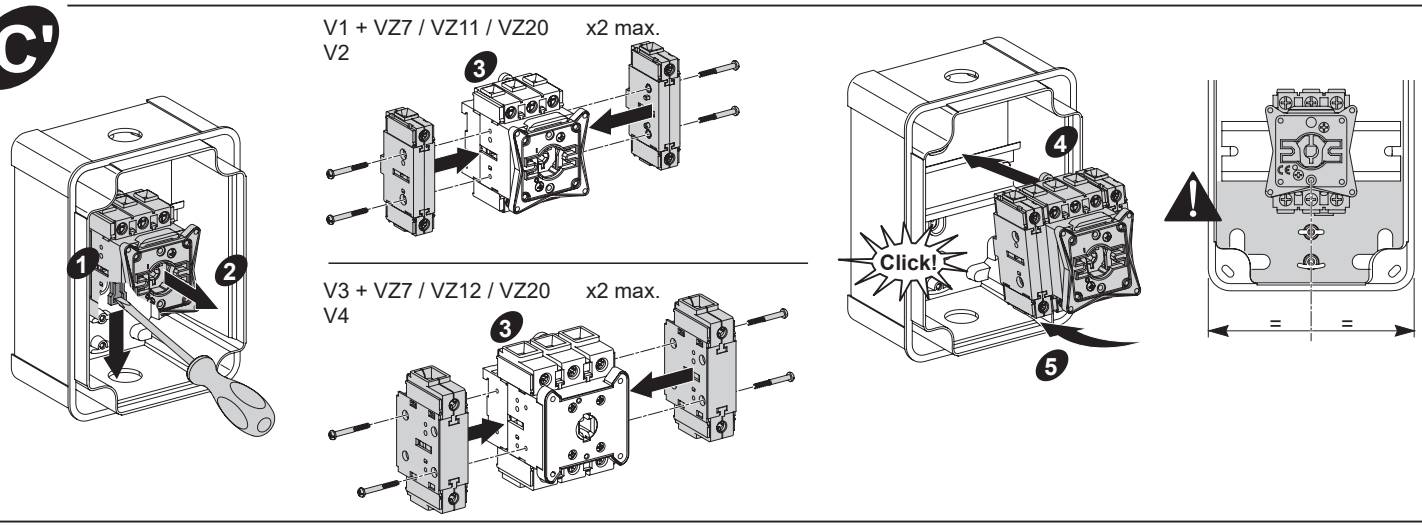

D'

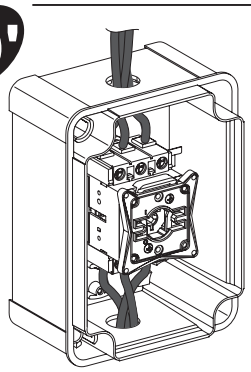

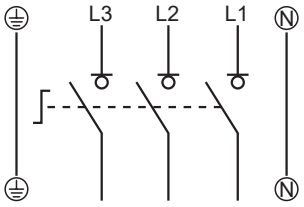

	mm²	mm²	N.m	UL Wire gauge 线规 AWG	UL Torque 扭矩 lb-in
V1 / V2 VZ11	1x2,5...6 2x2.5...4	1x2,5...10 2x2,5...4	2,1	*14...8*	*20*
V3 / V4 VZ12	1x4...16 2x4...10	1x4...25 2x4...10	4	*10** *8* *2...4*	*35* *40* *50*
VZ7 / VZ20	1x4 2x1...2,5	1x4 2x1...2,5	0.7	*14...12*	*7*
AB1VVN1035U	2,5...10	6...16	4	*16...6*	*35*
AB1VVN3535U	10...35	10...50	5,6	*10...2*	*50*

* Use flexible wire only / Utilisez uniquement du câble souple / Utilice cable flexible solamente / Nur flexible Leiter verwenden / Utilizzare solo un cavo flessibile / Utilizar apenas o fio flexível / 仅限使用软线 / Используйте только гибкий провод

	(1)	
	I	II
V1 / V2	25	50
V3 / V4	60	125

SHORT- CIRCUIT PROTECTION
Suitable for use on a circuit capable of delivering not more than 5000 rms symmetrical amperes, 600 Volts maximum.
Main Circuit- Short-circuit protective device rating must comply with applicable electrical codes.
Do not exceed rating **(1)** for the applicable protective devices :
I - Class RK1 (CSA HRC1-R) time delay fuse
II - Class J (CSA HRC1-J) or Class T (CS A HRC1-T) fuse
Control and Auxiliary Circuits - Electrical codes may require additional overcurrent protection.

短路保护
适用于传输50000rms以下对称电流，最大600伏电压的电路。
主回路-短路保护设备的额定值必须遵循适用的《电气规程》。
适用的保护设备切勿超过额定值 (1):
I - RK1类（CSA HRC1-R）延时保险丝
II- J类（CSA HRC1-J) 或T类（CSA HRC1-T) 保险丝
控制和辅助回路 - 《电气规程》需要额外的过电流保护措施。

ЗАЩИТА ОТ КОРОТКОГО ЗАМЫКАНИЯ
Изделие пригодно для использования в электрических цепях, рассчитанных на не более чем 5000 А периодической составляющей среднеквадратичного тока КЗ, макс. 600 В.
Главная цепь: номинальные характеристики устройства защиты от короткого замыкания должны соответствовать применимым нормативным электротехническим требованиям.
Не превышайте номинальные характеристики (1) для соответствующих устройств защиты:
I — Плавкий предохранитель с задержкой на срабатывание класса RK1 (CSA HRC1-R)
II — Плавкий предохранитель класса J (CSA HRC1-J) или класса T (CSA HRC1-T)
Управляющие и вспомогательные цепи: в соответствии с электротехническими требованиями может потребоваться дополнительная защита от перегрузки по току.

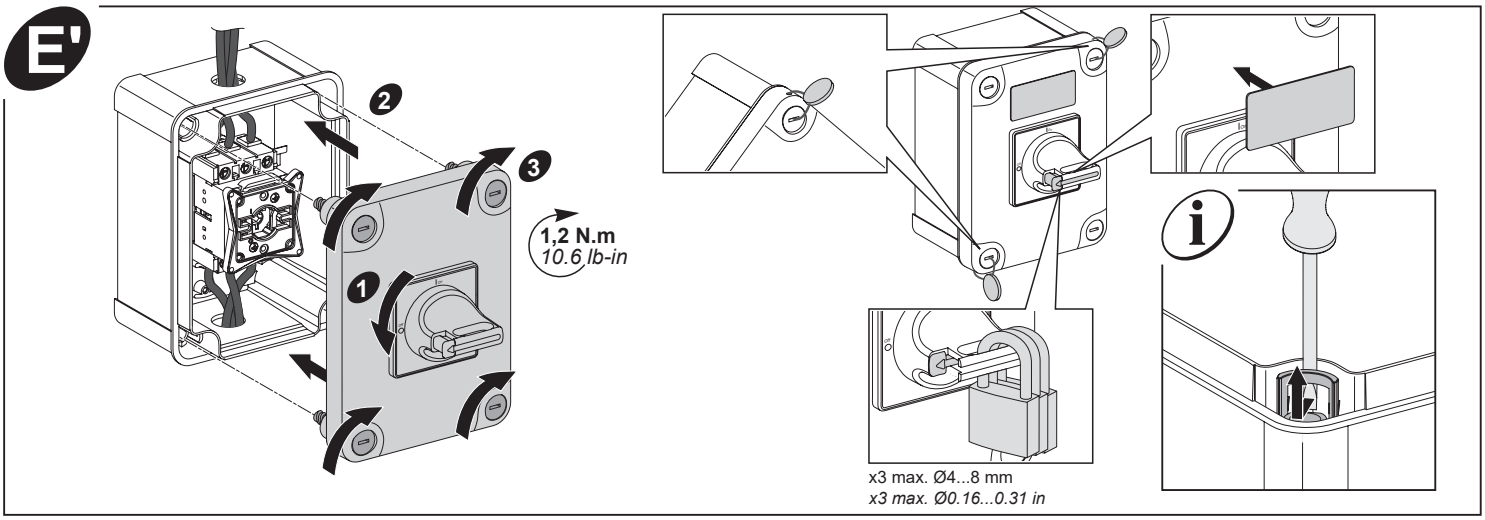

V●●5GEN / V●●6GEN / VC5GUN / VC6GUN

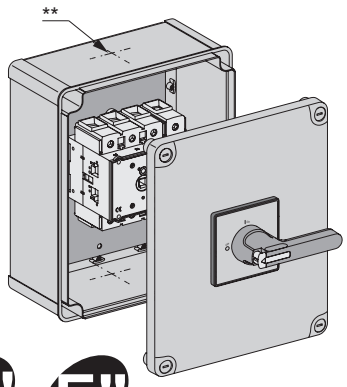

** Hole to be drilled / Trou à percer / Orificio que se debe taladrar / Zu bohrendes Loch / Foro da eseguire / Orifício a perfurar / 钻孔位置 / Отверстие для просверливания

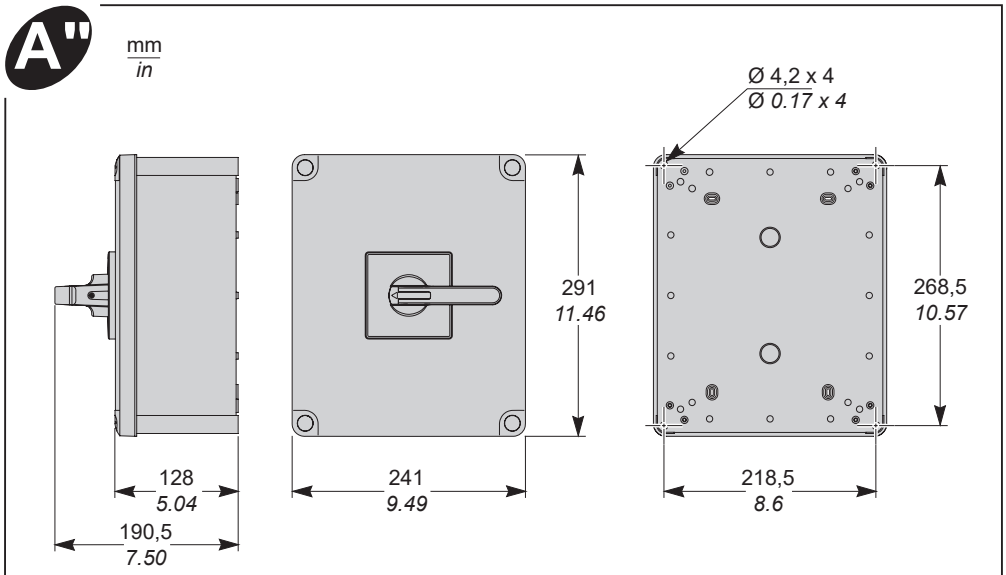

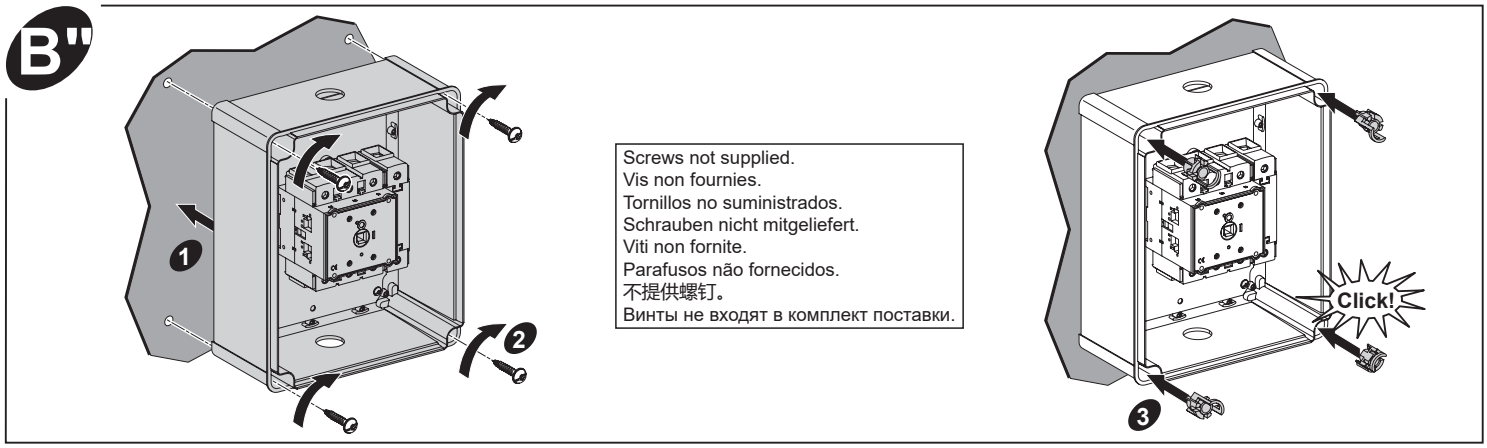

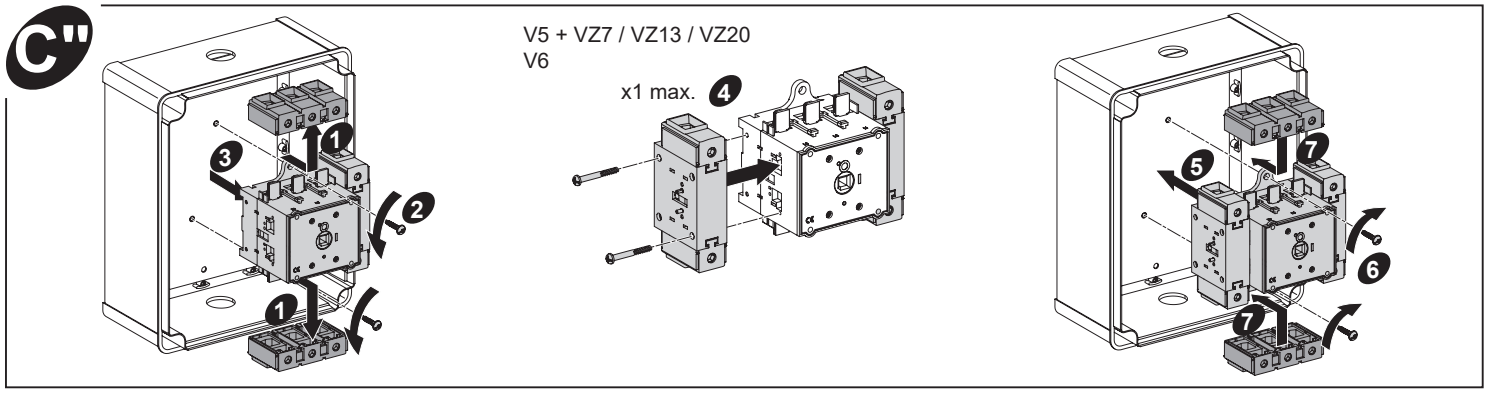

D"

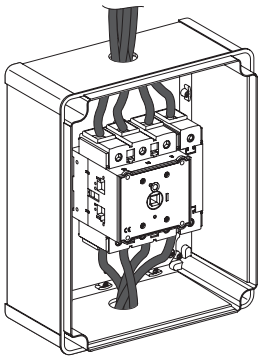

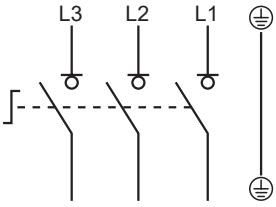

				UL	UL
				Wire gauge 线规	Torque 扭矩
	mm²	mm²	N.m	AWG	lb-in
V5 / V6 VZ13 / VZ16	1x10...70 2x10...35,	1x10...95 2x10...35,	22,6	8...2	200
VZ7 / VZ20	1x4 2x1...2,5	1x4 2x1...2,5	0.7	14...12	7

	(1)	
	I	II
V5 V6	125	250

SHORT- CIRCUIT PROTECTION
Suitable for use on a circuit capable of delivering not more than 10000 rms symmetrical amperes, 600 Volts maximum.
Main Circuit- Short-circuit protective device rating must comply with applicable electrical codes.
Do not exceed rating **(1)** for the applicable protective devices :
I - Class RK1 (CSA HRC1-R) time delay fuse
II - Class J (CSA HRC1-J) or Class T (CSA HRC1-T) fuse
Control and Auxiliary Circuits - Electrical codes may require additional overcurrent protection.

短路保护
适用于传输10000rms以下对称电流，最大600伏电压的电路。
主回路-短路保护设备的额定值必须遵循适用的《电气规程》。
适用的保护设备切勿超过额定值 (1):
I - RK1类（CSA HRC1-R）延时保险丝
II- J类（CSA HRC1-J) 或T类（CSA HRC1-T）保险丝
控制和辅助回路 - 《电气规程》需要额外的过电流保护措施。

ЗАЩИТА ОТ КОРОТКОГО ЗАМЫКАНИЯ
Изделие пригодно для использования в электрических цепях, рассчитанных на не более чем 5000 А периодической составляющей среднеквадратичного тока КЗ, макс. 600 В.
Главная цепь: номинальные характеристики устройства защиты от короткого замыкания должны соответствовать применимым нормативным электротехническим требованиям.
Не превышайте номинальные характеристики (1) для соответствующих устройств защиты:
I — Плавкий предохранитель с задержкой на срабатывание класса RK1 (CSA HRC1-R)
II — Плавкий предохранитель класса J (CSA HRC1-J) или класса T (CSA HRC1-T)
Управляющие и вспомогательные цепи: в соответствии с электротехническими требованиями может потребоваться дополнительная защита от перегрузки по току.

E"

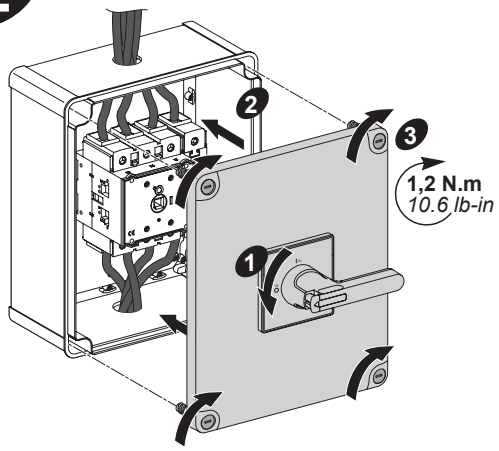

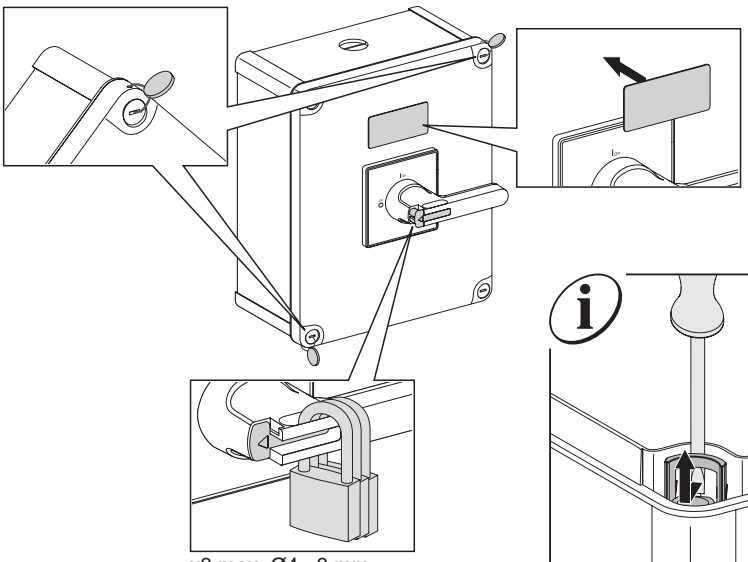

x3 max. Ø4...8 mm
x3 max. Ø0.16...0.31 in

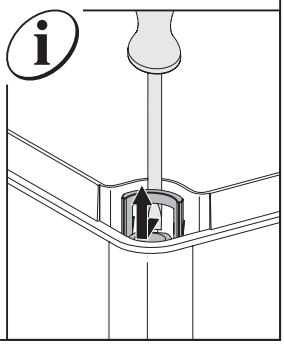

Schneider Electric Industries SAS
35, rue Joseph Monier
CS 30323
F-92506 Rueil Malmaison cedex
www.se.com

Printed on recycled paper.

Schneider Electric Limited
Stafford Park 5
Telford, TF3 3BL
United Kingdom
www.se.com/uk

UK CA

Уполномоченный поставщик в РФ:
АО «Шнейдер Электрик»
Адрес: 127018, г. Москва, ул. Двинцев, д.12, корп.1,
тел. +7 (495)777 99 88,
факс: +7 (495)777 99 94, 8-800-200-6446
www.se.com/ru

EAC

© 2021 Schneider Electric - All rights reserved.