Replaces / Reemplaza / Remplace 250AS 11/77

Power Pole Kits for Classes 8502 and 8536, Type SB and SC; and Class 8903, Type SM
Accesorios de polos de potencia para clases 8502 y 8536, tipos SB y SC; y clase 8903, tipo SM
Kits de pôles de puissance pour classes 8502 et 8536, types SB et SC, et classe 8903, type SM

Class Clase Classe	Type Tipo Type	Series Serie Série
9999	SB	A

INTRODUCTION

This bulletin provides assembly, modification, and parts ordering instructions for Class 9999, Type SB Power Pole Kits. These kits fit Classes 8502 and 8536, Type SB or SC; and Class 8903, Type SM. To form a device with 4 or 5-poles, add a Class 9999, Type SB power pole kit to either of the following: a standard 2 or 3-pole Class 8502 or Class 8536, Type SB or SC, Series A contactor or starter; or a Class 8903, Type SM lighting contactor. The power pole kit is available with one or two poles which may be normally open (N.O.) or normally closed (N.C.). When shipped from the factory, a 4 or 5-pole contactor or starter consists of a basic 3-pole device with a side-mounted Class 9999, Type SB power pole kit.

INTRODUCCION

Este boletín proporciona instrucciones de montaje, modificación y solicitud de piezas para los accesorios de polos de potencia clase 9999, tipo SB. Estos accesorios se pueden utilizar en las clases 8502 y 8536, tipo SB o SC; y en la clase 8903, tipo SM. Para formar un dispositivo con 4 ó 5 polos, agregue un accesorio de polo de potencia clase 9999, tipo SB a cualquiera de los siguientes contactores o arrancadores estándar de 2 ó 3 polos clase 8502 u 8536, tipo SB o SC, serie A; o a un contactor de alumbrado clase 8903, tipo SM. El accesorio de polo de potencia está disponible con uno o dos polos que pueden estar normalmente abiertos (N.A.) o normalmente cerrados (N.C.). Los contactores o arrancadores de 4 ó 5 polos que se envían desde la fábrica constan de un dispositivo básico de 3 polos y un accesorio de polo de potencia clase 9999, tipo SB montado lateralmente.

INTRODUCTION

Ce bulletin contient les directives d'assemblage, de modification et de commande de pièces pour les kits de pôles de puissance, classe 9999, type SB. Ces kits conviennent aux classes 8502 et 8536, type SB ou SC, et classe 8903, type SM. Pour constituer un dispositif à 4 ou 5 pôles, ajouter un kit de pôle de puissance classe 9999, type SB, à l'un ou l'autre des articles suivants : un contacteur ou un démarreur standard bipolaire ou tripolaire classe 8502 ou 8536, type SB ou SC, ou un contacteur d'éclairage classe 8903, type SM. Le kit de pôle de puissance est disponible avec un ou deux pôles pouvant être normalement ouverts (N.O.) ou normalement fermés (N.F.). Lors de sa sortie d'usine, le contacteur ou le démarreur à 4 ou 5 pôles comprend un dispositif de base tripolaire et un kit de pôle de puissance à montage latéral classe 9999, type SB.

⚠ DANGER/PELIGRO/DANGER

HAZARDOUS VOLTAGE

Turn off all power supplying this equipment before working on it.

Failure to follow this instruction will result in death or serious injury.

TENSION PELIGROSA

Desenergice el equipo antes de realizar cualquier trabajo en él.

El incumplimiento de esta precaución podrá causar la muerte o lesiones.

TENSION DANGEREUSE

Coupez l'alimentation de cet appareil avant d'y travailler.

Si cette précaution n'est pas respectée, cela entraînera la mort ou des blessures graves.

© 1998 Square D All Rights Reserved /
Reservados todos los derechos / Tous droits réservés

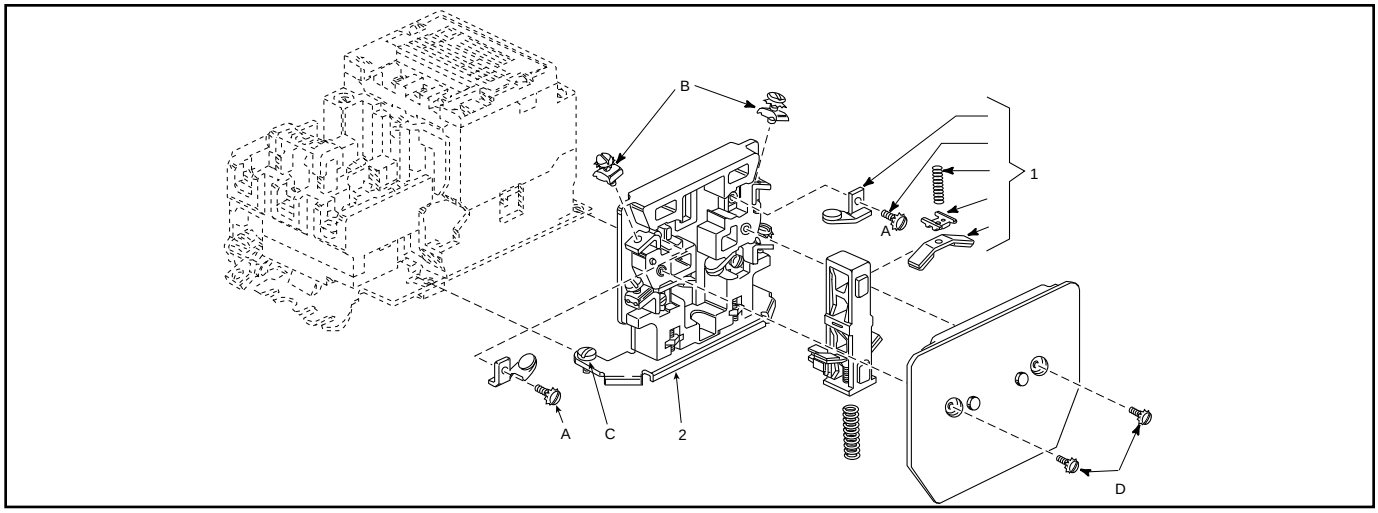

Figure / Figura / Figure 1 : **Power Pole Kit / Accesorio del polo de potencia / Kit de pôle de puissance**

Table / Tabla / Tableau 1 : **Power Pole Kits / Accesorios de polos de potencia / Kits de pôles de puissance**

Kit / Accesorio / Kit	Class 9999, Type / Clase 9999, tipo / Classe 9999, Type
One Circuit, N.O. / Un circuito N.A. / Un circuit, N.O.	SB-6
One Circuit, N.C. / Un circuito N.C. / Un circuit, N.F.	SB-7
Two Circuits, 1 N.O. and 1 N.C. / Dos circuitos, 1 N.A. y 1 N.C. / Deux circuits, 1 N.O. et 1 N.F.	SB-8
Two Circuits, Both N.O. / Dos circuitos, ambos N.A. / Deux circuits, N.O.	SB-9
Two Circuits, Both N.C. / Dos circuitos, ambos N.C. / Deux circuits, N.F.	SB-10

ADAPTER BRACKETS

With the Class 9999 Type SBT-1 adapter bracket, the user can mount in the field: Type SB power pole kits to standard three-pole, Class 8502 or Class 8536 Type S Size 3, 4, 5, or 6 contactors or starters; or Class 8903 Type S 100, 200, 300, 400, or 570 A lighting contactors. Table 2 lists options for mounting the bracket to the device.

SOPORTES DEL ADAPTADOR

Con los soportes del adaptador clase 9999 tipo SBT-1 el usuario puede montar en campo: los accesorios de polos de potencia tipo SB en los arrancadores o contactores estándar de tres polos clase 8502 u 8536, tipo S, tamaños 3, 4, 5 ó 6; o en los contactores de alumbrado clase 8903, tipo S de 100, 200, 300, 400 ó 570 A. La tabla 2 presenta las opciones para montar el soporte en el dispositivo.

SUPPORTS DE L'ADAPTATEUR

Avec les supports de l'adaptateur classe 9999 type SBT-1 l'utilisateur peut monter sur place : les kits de pôles de puissance type SB sur contacteurs ou démarreurs standard tripolaires, classe 8502 ou 8536, type S, taille 3, 4, 5 ou 6; ou sur contacteurs d'éclairage classe 8903, type S, de 100, 200, 300, 400 ou 570 A. Le tableau 2 indique les options de montage du support sur le dispositif.

Table / Tabla / Tableau 2 : **Adapter Bracket Mounting / Montaje del soporte del adaptador / Montage du support de l'adaptateur**

Class / Clase / Classe	Size / Tamaño / Taille	Adapter Bracket Location / Ubicación del soporte del adaptador / Emplacement du support de l'adaptateur
8502 & 8536	3, 4, & 5	right side / lado derecho / côté droit
	6	left side / lado izquierdo / côté gauche
8903	100, 200, 300 A	right side / lado derecho / côté droit
	400, 570 A	left side / lado izquierdo / côté gauche

© 1998 Square D All Rights Reserved / Reservados todos los derechos / Tous droits réservés

INSTALLATION

Using the two captive screws, attach a power pole to either side of a standard Size 0 or 1 3-pole contactor or starter, or to a 30 A electrically-held lighting contactor (item C in Figure 1).

When adding a power pole kit to a basic 2 or 3-pole contactor or starter, **remove the return springs** from the contactor or starter. See Figure 2.

NOTE: Power pole kit installation with the Type SBT-1 adapter bracket for sizes 3-6 and 100-570 A does NOT require return spring removal.

Use the two captive screws (item C in Figure 1) to attach the power pole kit to the left side only of a 2 or 3-pole 30 A mechanically-held lighting contactor. In this application, do not remove the return springs.

REPAIR PARTS

Table 3 lists repair parts for the power pole kits only. For basic 2 or 3-pole device repair parts, refer to the Instruction Bulletin for that device.

REPLACEMENT CONTACTS

Replacement contacts, springs, and spring guides for power pole kits are available as a Class 9998 Type SL-22 kit. Each N.O. or N.C. pole requires one kit.

INSTALACION

Utilice los dos tornillos cautivos para instalar un polo de potencia en cualquier lado de un arrancador o contactor estándar de 3 polos tamaño 0 ó 1; o en un contactor de alumbrado eléctricamente sostenido de 30 A (artículo C en la figura 1).

Cuando agregue un accesorio de polo de potencia a un contactor o arrancador básico de 2 ó 3 polos, **retire los resortes de retorno** del contactor o arrancador. Vea la figura 2.

NOTA: NO hay necesidad de retirar el resorte de retorno durante la instalación de los polos de potencia con el soporte del adaptador tipo SBT-1 para los tamaños 3-6 de 100-570 A.

Utilice los dos tornillos cautivos (artículo C en la figura 1) para instalar el accesorio del polo de potencia a la izquierda solamente de un contactor de alumbrado mecánicamente sostenido de 2 ó 3 polos, de 30 A. No retire el resorte de retorno en esta aplicación.

PIEZAS DE REPUESTO

La tabla 3 presenta las piezas de repuesto para los accesorios de polos de potencia solamente. Para obtener información sobre los dispositivos básicos de 2 ó 3 polos, consulte el boletín de instrucciones de ese dispositivo.

CONTACTOS DE REPUESTO

Se encuentran disponibles contactos, resortes y guías de resorte de repuesto para los accesorios de polos de potencia en un accesorio clase 9998 tipo SL-22. Cada polo N.A. o N.C. necesita solamente un accesorio.

INSTALLATION

À l'aide des deux vis imperdables, fixer un pôle de puissance sur un des côtés du contacteur ou du démarreur standard tripolaire de taille 0 ou 1, ou sur un contacteur d'éclairage retenu électriquement de 30 A (article C de la figure 1).

Pendant l'ajout d'un kit de pôle de puissance de base à un contacteur ou à un démarreur bipolaire ou tripolaire, **retirer les ressorts de rappel** du contacteur ou du démarreur. Voir la figure 2.

REMARQUE : Le retrait du ressort de rappel N'EST PAS nécessaire pour l'installation du kit de pôle de puissance avec le support d'adaptateur type SBT-1 pour les tailles 3 à 6 et 100 à 570 A.

Utiliser les deux vis imperdables (article C de la figure 1) pour fixer le kit de pôle de puissance au côté gauche seulement d'un contacteur d'éclairage bipolaire ou tripolaire de 30 A retenu mécaniquement. Dans cette application, ne pas retirer le ressort de rappel.

PIÈCES DE RECHANGE

Le tableau 3 n'indique que les pièces de rechange du kit de pôle de puissance. Pour les pièces de rechange du dispositif de base bipolaire ou tripolaire, se reporter aux directives d'utilisation de ce dispositif.

CONTACTS DE RECHANGE

Les contacts, les ressorts et les guides de ressort de rechange des kits de pôles de puissance sont disponibles dans le kit classe 9998, type SL-22. Un seul kit est nécessaire pour chaque pôle N.O. ou N.F.

© 1998 Square D All Rights Reserved / Reservados todos los derechos / Tous droits réservés

INTERLOCK ARRANGEMENTS

A maximum of two single-circuit external interlocks (N.O. or N.C.) can be added to a 4 or 5-pole Size 0 and 1 or 30 A contactor or starter.

Bulletin 30072-013-21 contains additional interlock information.

When installing a power pole kit on a basic 2 or 3-pole Size 0 or 1 contactor or starter or 30 A **electrically-held** lighting contactor, remove the return springs (item 5 in Figure 2) of the contactor or the device may not operate properly. Do not remove springs from **mechanically-held** lighting contactors. When the factory ships 4 and 5-pole starters and contactors, these springs are removed. When adding a power pole kit in the field, follow these steps. Item numbers refer to Figure 2.

1. Loosen the cover screws. Remove the cover, coil, and magnet assembly.
2. Remove items 3, 4, and 5. Discard item 5.
3. Replace items 3 and 4 to ensure that the nut located in the movable contact carrier is held in place.
4. Using two captive screws (item C in Figure 1), attach power pole.

CONFIGURACIONES DE BLOQUEO

Se puede agregar un máximo de dos bloqueos externos de un solo circuito (N.A. o N.C.) a un contactor o arrancador de 4 ó 5 polos, tamaños 0 y 1 o de 30 A.

El boletín 30072-013-21 contiene información adicional de bloqueo.

Cuando instale un accesorio de polo de potencia en un contactor o arrancador básico de 2 ó 3 polos, tamaño 0 ó 1; o en un contactor de alumbrado **eléctricamente sostenido** de 30 A, retire los resortes de retorno (artículo 5 en la figura 2) del contactor o el dispositivo no funcionará correctamente. No retire los resortes de los contactores de alumbrado **mecánicamente sostenidos**. Los contactores y arrancadores de 4 y 5 polos viene de fábrica con los resortes retirados. Siga estos pasos cuando agregue un accesorio de polo de potencia en campo. Los números de artículos se refieren a la figura 2.

1. Afloje los tornillos del frente. Retire el frente, la bobina y el ensamble del imán.
2. Retire los artículos 3, 4 y 5. Deseche el artículo 5.
3. Vuelva a colocar los artículos 3 y 4 para asegurar en su sitio la tuerca ubicada en el portacontacto móvil.
4. Utilice los dos tornillos cautivos (artículo C en la figura 1) para instalar el polo de potencia.

CONFIGURATIONS D'INTERVERROUILLAGE

Un maximum de deux interverrouillages externes à circuit simple (N.O. ou N.F.) peut être ajouté à un contacteur ou à un démarreur à 4 ou 5 pôles, taille 0 et 1, ou de 30 A.

Le bulletin 30072-013-21 contient des informations supplémentaires sur l'interverrouillage.

Lors de l'installation d'un kit de pôle de puissance sur un contacteur ou un démarreur de base bipolaire ou tripolaire, taille 0 ou 1, ou sur un contacteur d'éclairage de 30 A **retenu électriquement**, retirer les ressorts de rappel (article 5 de la figure 2) du contacteur, sinon le dispositif peut ne pas fonctionner correctement. Ne pas retirer les ressorts de rappel des contacteurs d'éclairage **retenus mécaniquement**. Lorsque les démarreurs et contacteurs à 4 et 5 pôles sortent de l'usine, ces ressorts sont retirés. Lors de l'ajout d'un kit de pôle de puissance sur place, procéder comme suit. Les numéros d'articles se réfèrent à la figure 2.

1. Desserrer les vis du couvercle. Retirer le couvercle, la bobine et l'assemblage de l'aimant.
2. Retirer les articles 3, 4 et 5. Jeter l'article 5.
3. Replacer les articles 3 et 4 afin d'assurer que l'écrou situé dans le porte-contact amovible reste en place.
4. Fixer le pôle de puissance à l'aide de deux vis imperdables (article C de la figure 1).

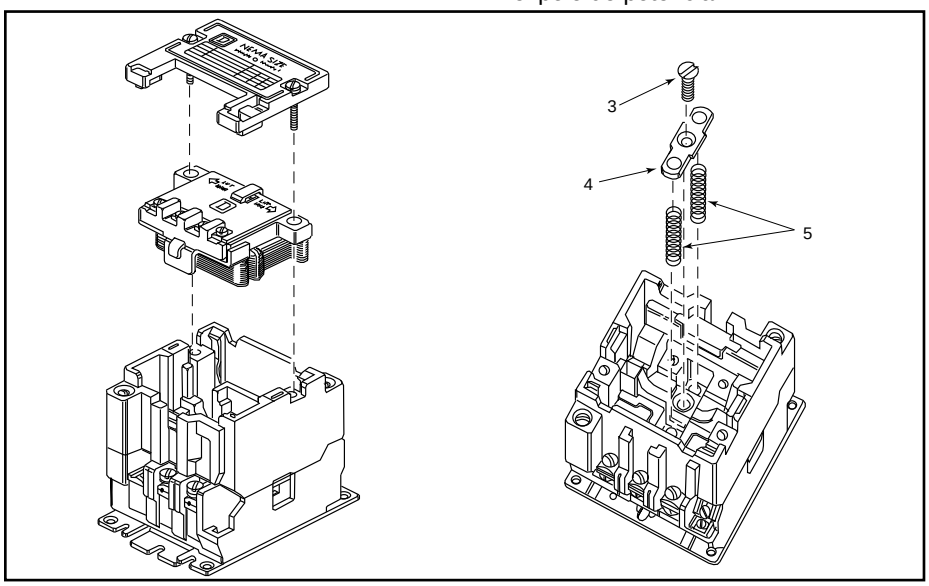

Figure / Figura / Figure 2 : Power Pole Installation / Instalación del polo de potencia / Installation du pôle de puissance

© 1998 Square D All Rights Reserved / Reservados todos los derechos / Tous droits réservés

ORDERING INSTRUCTIONS

Specify class and type of contact kit or quantity, part number, and description of part. Give complete nameplate data of the device. For example, order one 31041-036-01 bracket for power pole of Class 8536, Type SCO-4 Series A.

INSTRUCCIONES DE PEDIDO

Especifique la clase y el tipo de accesorio de contacto o la cantidad, el número de pieza y la descripción de la pieza. Indique los datos completos de la placa de identificación del dispositivo. Por ejemplo, solicite un soporte 31041-036-01 para el polo de potencia de la clase 8536, tipo SCO-4, serie A.

COMMANDE DE PIÈCES

Spécifier la classe et le type du kit de contacts, ou la quantité, les numéros et la description de la pièce. Indiquer les données complètes de la plaque signalétique du dispositif. Par exemple, commander un support 31041-036-01 pour le pôle de puissance classe 8536, type SCO-4, série A.

Table / Tabla / Tableau 3 : Parts List / Lista de piezas / Liste des pièces

Item / Art. / Art. /	Description / Descripción / Description	Part Number / Número de pieza / Numéro de pièce	Quantity of Parts Required for Class 9999 Type: / Cantidad de piezas requeridas para la clase 9999 tipo: / Quantité de pièces exigée, Classe 9999, Type :				
			SB-6 1 N.O. 1 N.A. 1 N.O.	SB-7 1 N.C 1 N.C. 1 N.F.	SB-8 1 N.O. and N.C 1 N.A. y N.C. 1 N.O. et N.F.	SB-9 2 N.O. 2 N.A. 2 N.O.	SB-10 2 N.C. 2 N.C. 2 N.F.
1	Contact Kit / Accesorio de contacto / Kit de contacts	Class 9998 Type SL-22 / Clase 9998 tipo SL-22 / Classe 9998, type SL-22	1	1	2	2	2
2	Bracket / Soporte / Support Size 1 / Tamaño 1/ Taille 1	31041-036-01	1	1	1	1	1
	Bracket / Soporte / Support Size 3, 4, 5, and 6 [1] / Tamaños 3, 4, 5 y 6 [1] / Tailles 3, 4, 5 et 6 [1] /	Class 9999 Type SBT-1 / Clase 9999 tipo SBT-1 / Classe 9999, type SBT-1	1	1	1	1	1
B	Wire Clamp Screw Assembly / Ensamble del tornillo sujetador de cables / Ensemble de vis de serre-fils	30018-018-50	2	2	4	4	4
C	Bracket Screw Assembly / Ensamble del tornillo del soporte / Ensemble de vis du support	214-D29-G1	2	2	2	2	2
D	Cover Screw Assembly / Ensamble del tornillo de la cubierta / Ensemble de vis de couvercle	21911-12120	2	2	2	2	2

[1] Not shown / No se muestra / non illustré

Table / Tabla / Tableau 4 : Factory Recommended Tightening Torques / Valores de par de apriete recomendados de fábrica / Couples de serrage recommandés par l'usine

Item / Artículo / Article	Description (Figure 1) / Descripción (Figura 1) / Description (Figure 1)	Driving Torque / Par de apriete / Couple d'entraînement
A	Contact Screw Assembly #6-32 x 3/8 / Ensamble del tornillo de contacto no. 6-32 x 3/8 / Ensemble de vis de contact no 6-32 x 3/8	9–12 lb-in / lb-pulg / lb-po (1,02–1,36 N•m)
B	Wire Clamp Screw Assembly #10-32 x 7/16 / Ensamble del tornillo sujetador de cables no. 10-32 x 7/16 / Ensemble de vis de serre-fils no 10-32 x 7/16	18–21 lb-in / lb-pulg / lb-po (2,03–2,37 N•m)
C	Bracket Screw Assembly #8-32 x 1/4 / Ensamble del tornillo del soporte no. 8-32 x 1/4 / Ensemble de vis du support no 8-32 x 1/4	18–21 lb-in / lb-pulg / lb-po (2,03–2,37 N•m)
D	Cover Screw Assembly #6-32 x 3/8 / Ensamble del tornillo de la cubierta no. 6-32 x 3/8 / Ensemble de vis de couvercle no 6-32 x 3/8	9–12 lb-in / lb-pulg / lb-po (1,02–1,36 N•m)

© 1998 Square D All Rights Reserved / Reservados todos los derechos / Tous droits réservés

NOTES / NOTAS / REMARQUES

Square D Company and D are registered trademarks of Square D Company.

Electrical equipment should be serviced only by qualified electrical maintenance personnel. No responsibility is assumed by Square D for any consequences arising out of the use of this material.

Square D Company
8001 Hwy 64 East
Knightdale, NC 27545-9023
(919) 266-3671

Square D Company y D son marcas registradas de Square D Company.

Solamente el personal de mantenimiento eléctrico especializado deberá prestar servicios de mantenimiento al equipo eléctrico. La Compañía no asume responsabilidad alguna por las consecuencias emergentes de la utilización de este material.

Importado en México por:
Schneider Electric México, S.A. de C.V.
Calz. J. Rojo Gómez 1121
Col. Gpe. del Moral 09300 México, D.F.
Tel. 686-30-00

Square D Company et D sont des marques déposées de la Société Square D.

L'entretien du matériel électrique ne doit être effectué que par du personnel qualifié. La Société n'assume aucune responsabilité des conséquences éventuelles découlant de l'utilisation de ce matériel.

Schneider Canada Inc.
19 Waterman Avenue, M4B 1 Y2
Toronto, Ontario
(416) 752-8020

SQUARE D

© 1998 Square D All Rights Reserved /
Reservados todos los derechos / Tous droits réservés

California Proposition 65 Warning—Lead and Lead Compounds
Advertencia de la Proposición 65 de California—Plomo y compuestos de plomo
Avertissement concernant la Proposition 65 de Californie—Plomb et composés de plomb

⚠ **WARNING:** This product can expose you to chemicals including lead and lead compounds, which are known to the State of California to cause cancer and birth defects or other reproductive harm. For more information go to: www.P65Warnings.ca.gov.

⚠ **ADVERTENCIA**: Este producto puede exponerle a químicos incluyendo plomo y compuestos de plomo, que es (son) conocido(s) por el Estado de California como causante(s) de cáncer y defectos de nacimiento u otros daños reproductivos. Para mayor información, visite : www.P65Warnings.ca.gov.

⚠ **AVERTISSEMENT**: Ce produit peut vous exposer à des agents chimiques, y compris plomb et composés de plomb, identifiés par l'État de Californie comme pouvant causer le cancer et des malformations congénitales ou autres troubles de l'appareil reproducteur. Pour de plus amples informations, prière de consulter: www.P65Warnings.ca.gov.

All trademarks are the property of Schneider Electric SE, its subsidiaries, and affiliated companies.

Schneider Electric USA, Inc.
800 Federal Street
Andover, MA 01810 USA
888-778-2733
www.schneider-electric.us

Todas las marcas comerciales son propiedad de Schneider Electric SE, sus filiales y compañías afiliadas.

Importado en México por:
Schneider Electric México, S.A. de C.V.
Av. Ejercito Nacional No. 904
Col. Palmas, Polanco 11560 México, D.F.
55-5804-5000
www.schneider-electric.com.mx

Toutes les marques commerciales sont la propriété de Schneider Electric SE, ses filiales et compagnies affiliées.

Schneider Electric Canada, Inc.
5985 McLaughlin Road
Mississauga, ON L5R 1B8 Canada
800-565-6699
www.schneider-electric.ca

© 2018 Schneider Electric All Rights Reserved / Reservados todos los derechos / Tous droits réservés