Micrologic™ X

3 606481 176899

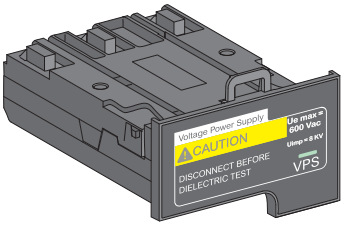

LV850060SP

- en **VPS Voltage Power Supply Module**
- fr **Module d'alimentation VPS**
- es **Módulo de fuente de alimentación VPS**
- de **VPS Spannungsversorgungsmodul**
- it **Modulo di alimentazione tensione VPS**
- pt **Módulo de fornecimento de energia de tensão VPS**
- ru **Источник бесперебойного питания VPS**
- zh **VPS 供电模块**

www.schneider-electric.com

	Micrologic X	MTZ1	MTZ1
IEC	en DOCA0102EN fr DOCA0102FR es DOCA0102ES zh DOCA0102ZH	en es it ru fr de pt zh } NVE35505	en es it ru fr de pt zh } NVE35506
		MTZ2/MTZ3	**MTZ2/MTZ3**
		en es it ru fr de pt zh } NVE35469	en es it ru fr de pt zh } NVE35470
UL	**Micrologic X**	**MTZ1**	**MTZ1**
	en DOCA0102EN fr DOCA0102FR es DOCA0102ES zh DOCA0102ZH	en es it ru fr de pt zh } QGH70064	en es it ru fr de pt zh } QGH70065
		MTZ2/MTZ3	**MTZ2/MTZ3**
		en es it ru fr de pt zh } QGH69562	en es it ru fr de pt zh } QGH69563

? → **www.schneider-electric.com > support > ...** / **Schneider Electric Customer Support**

Retain instruction sheet for future use.
Visit our website at
www.schneider-electric.com
to download the documents listed above (user guides UG or instruction sheets IS, for fixed or drawout circuit breakers) and other documents.

PLEASE NOTE

- Electrical equipment should be installed, operated, serviced, and maintained only by qualified personnel.
- No responsibility is assumed by Schneider Electric for any consequences arising out of the use of this material.
- All pertinent state, regional, and local safety regulations must be observed when installing and using this product.

Instruction de service à conserver pour usage ultérieur.
Visitez notre site web
www.schneider-electric.com
pour télécharger les documents listés ci-dessus (guide utilisateurs UG ou instructions de service IS, pour disjoncteur fixe ou débrochable) et d'autres documents.

REMARQUE IMPORTANTE

- L'installation, l'utilisation, la réparation et la maintenance des équipements électriques doivent être assurées par du personnel qualifié uniquement.
- Schneider Electric décline toute responsabilité quant aux conséquences de l'utilisation de ce matériel.
- Toutes les réglementations locales, régionales et nationales pertinentes doivent être respectées lors de l'installation et de l'utilisation de ce produit.

Guarde la hoja de instrucciones para utilizarla en el futuro.
Visite nuestra página web en
www.schneider-electric.com
para descargar los documentos enumerados anteriormente (manuales de usuario UG u hojas de instrucciones IS para interruptores automáticos fijos o extraíbles) así como otros documentos.

TENGA EN CUENTA

- La instalación, utilización, puesta en servicio y mantenimiento de equipos eléctricos deberán ser realizados sólo por personal cualificado.
- Schneider Electric no se hace responsable de ninguna de las consecuencias del uso de este material.
- Al instalar y utilizar este producto es necesario tener en cuenta todas las regulaciones sobre seguridad correspondientes, ya sean regionales, locales o estatales.

Bewahren Sie die Kurzanleitung als Referenz für den späteren Gebrauch auf.
Besuchen Sie unsere Website unter
www.schneider-electric.com
um die oben aufgeführten Dokumente (Benutzerhandbücher UG oder Bedienungsanleitungen IS für feste oder ausfahrbare Leistungsschalter und weitere Dokumente herunterzuladen.

BITTE BEACHTEN

- Elektrische Geräte dürfen nur von Fachpersonal installiert, betrieben, bedient und gewartet werden.
- Schneider Electric haftet nicht für Schäden, die durch die Verwendung dieses Materials entstehen.
- Bei der Montage und Verwendung dieses Produkts sind alle zutreffenden staatlichen, landesspezifischen, regionalen und lokalen Sicherheitsbestimmungen zu beachten.

Conservare questo foglio di istruzioni per un utilizzo futuro.
Visitate il nostro sito web
www.schneider-electric.com
per scaricare i documenti elencati sopra (Guide utente UG o Fogli di istruzioni IS) per sezionatori fissi o rimovibili e altri documenti.

NOTA

- Manutenzione, riparazione, installazione e uso delle apparecchiature elettriche si devono affidare solo a personale qualificato.
- Schneider Electric non si assume alcuna responsabilità per qualsiasi conseguenza derivante dall'uso di questo materiale.
- Durante l'installazione e l'uso di questo prodotto è necessario rispettare tutte le normative locali, nazionali o internazionali in materia di sicurezza.

Guarde a folha de instruções para utilização futura.
Visite o nosso site em
www.schneider-electric.com
para transferir os documentos indicados acima (manuais de utilizador UG ou folhas de instruções IS para disjuntores fixos ou retirados) e outros documentos.

NOTA

- A instalação, utilização e manutenção do equipamento eléctrico devem ser efectuadas exclusivamente por pessoal qualificado.
- A Schneider Electric não assume qualquer responsabilidade pelas consequências resultantes da utilização deste material.
- Todas as regulamentações de segurança pertinentes, sejam estatais, regionais ou locais, devem ser cumpridas na instalação e utilização deste produto.

Сохраните эту инструкцию для использования в будущем.
Посетите наш веб-сайт
www.schneider-electric.com
чтобы загрузить перечисленные выше документы (руководства пользователей UG или инструкции IS по стационарным или выкатным автоматическим выключателям) и другие публикации.

ОБРАТИТЕ ВНИМАНИЕ

- Установка, эксплуатация, ремонт и обслуживание электрического оборудования может выполняться только квалифицированными электриками.
- Компания Schneider Electric не несет никакой ответственности за любые возможные последствия использования данной документации.
- Во время установки и использования данного изделия следует соблюдать все действующие государственные, региональные и местные нормы и правила безопасности.

请保管好此说明书以供将来使用。
请访问网站 **www.schneider-electric.com**
以下载上述文件(固定式 或抽出式 断路器用户指南 UG 或说明书 IS)和其他文件。

请注意

- 电气设备的安装、操作、维修和维护工作仅限于合格人员执行。
- Schneider Electric 不承担由于使用本资料所引起的 任何后果。
- 在安装和使用本产品时，必须遵守国家、地区和当地的所有相关的安全法规。

⚠ ⚠ DANGER / DANGER / PELIGRO / GEFAHR / PERICOLO / PERIGO / ОПАСНОСТЬ / 危险

HAZARD OF ELECTRIC SHOCK, EXPLOSION OR ARC FLASH

- Apply appropriate personal protective equipment (PPE) and follow safe electrical work practices. See NFPA 70E, CSA Z462, NOM 029-STPS or local equivalent.
- This equipment must only be installed and serviced by qualified electrical personnel.
- Turn off all power supplying this equipment before working on or inside equipment.
- Always use a properly rated voltage sensing device to confirm power is off.
- Replace all devices, doors, and covers before turning on power to this equipment.
- Beware of potential hazards, and carefully inspect the work area for tools and objects that may have been left inside the equipment.

Failure to follow these instructions will result in death or serious injury.

RISQUE D'ÉLECTROCUTION, D'EXPLOSION OU ÉCLAIR D'ARC ÉLECTRIQUE

- Portez un équipement de protection individuel (EPI) adapté et respectez les consignes de sécurité électrique courantes. Reportez-vous aux normes NFPA 70E, CSA Z462, NOM 029-STPS ou aux codes locaux en vigueur.
- Seul un personnel qualifié doit effectuer l'installation et l'entretien de cet équipement.
- Débranchez toutes les sources d'alimentation de cet équipement avant d'effectuer toute opération interne ou externe sur celui-ci.
- Utilisez toujours un dispositif de détection de tension ayant une valeur nominale appropriée pour vous assurer que l'alimentation est coupée.
- Replacez tous les dispositifs, les portes et les capot avant de mettre l'équipement sous tension.
- Faites attention aux dangers potentiels et inspectez attentivement la zone de travail pour vous assurer qu'aucun outil ou objet n'est resté à l'intérieur de l'équipement.

Si ces directives ne sont pas respectées, cela entraînera la mort ou des blessures graves.

PELIGRO DE DESCARGA ELÉCTRICA, EXPLOSIÓN O DESTELLO POR ARQUEO

- Utilice equipo de protección personal (EPP) apropiado y siga las prácticas de seguridad eléctricos establecidas. Consulte las normas NFPA 70E, CSA Z462, NOM-029-STPS u otros códigos locales correspondientes.
- Solamente el personal eléctrico calificado deberá instalar y prestar servicio de mantenimiento a este equipo.
- Desconecte todas las fuentes de alimentacion del equipo antes de realizar cualquier trabajo en él.
- Siempre utilice un dispositivo detector de tensión nominal adecuado para confirmar la desenergización del equipo.
- Vuelva a colocar todos los dispositivos, las puertas y las cubiertas antes de volver a energizar el equipo.
- Tenga cuidado con los riesgos potenciales, e inspeccione cuidadosamente la zona de trabajo para comprobar si han quedado herramientas y objetos dentro del equipo.

El incumplimiento de estas instrucciones provocará lesiones graves o incluso la muerte.

GEFAHR VON ELEKTRISCHEM SCHLAG, EXPLOSION ODER LICHTBOGEN

- Tragen Sie persönliche Schutzausrüstung (PSA) und befolgen Sie sichere Verfahren im Umgang mit Elektrogeräten. Siehe NFPA 70E, CSA Z462, NOM 029-STPS oder lokale Entsprechung.
- Diese Geräte dürfen nur von qualifizierten Elektrikern installiert und gewartet werden.
- Schalten Sie vor Arbeiten am bzw. im Innern des Geräts die gesamte Spannungsversorgung ab.
- Verwenden Sie für die Prüfung vorhandener Spannung stets einen Spannungsfühler mit zutreffender Bemessungsspannung.
- Bringen Sie alle Vorrichtungen, Türen und Abdeckungen wieder an, bevor Sie das Gerät einschalten.
- Beachten Sie potenzielle Gefahren, und überprüfen Sie den Arbeitsbereich auf Werkzeuge und andere Gegenstände, die sich möglicherweise noch in der Anlage befinden.

Die Nichtbeachtung dieser Anweisungen führt zu Tod oder schweren Verletzungen.

RISCHIO DI FOLGORAZIONE, ESPLOSIONI O ARCO ELETTRICO

- Utilizzare dispositivi di protezione individuale (DPI) idonei e adottare misure di sicurezza adeguate per lavori elettrici. Vedere le normative NFPA 70E, CSA Z462, NOM 029-STPS o le norme equivalenti nel paese di installazione.
- Installazione e manutenzione di questa apparecchiatura si devono affidare solo ad elettricisti qualificati.
- Prima di lavorare con l'apparecchiatura o al suo interno isolare completamente l'alimentazione elettrica.
- Per verificare che l'alimentazione sia isolata usare sempre un rilevatore di tensione correttamente tarato.
- Sostituire dispositivi, sportelli e coperture prima di riaccendere l'alimentazione dell'apparecchiatura.
- Prestare attenzione a potenziali pericoli e ispezionare con attenzione l'area di lavoro per assicurarsi di non aver dimenticato utensili o altri oggetti all'interno dell'apparecchiatura.

Il mancato rispetto di queste istruzioni provocherà morte o gravi infortuni.

RISCO DE ELECTROCUSSÃO, DE EXPLOSÃO, OU DE ARCO ELÉCTRICO

- Utilize equipamento de protecção pessoal (PPE) e siga os métodos de segurança eléctrica. Consulte NFPA 70E, CSA Z462, NOM 029-STPS ou o equivalente local.
- A instalação e manutenção deste equipamento só devem ser efectuadas por electricistas qualificados.
- Desligue todas as fontes de alimentação deste equipamento antes de trabalhar no equipamento ou no seu interior.
- Utilize sempre um dispositivo de detecção da tensão nominal adequada para confirmar se a alimentação está desligada.
- Substitua todos os dispositivos, portas e tampas antes de ligar a alimentação deste equipamento.
- Esteja atento a potenciais perigos e inspecione cuidadosamente a área de trabalho para se assegurar que não foram deixadas ferramentas e objectos no interior do equipamento.

A não observância destas instruções resultará em morte, ou ferimentos graves.

Опасность поражения электрическим током, взрыва или возникновения дуги

- Используйте подходящие средства индивидуальной защиты (СИЗ) и соблюдайте технику безопасности при электротехнических работах. См. NFPA 70E, CSA Z462, NOM 029-STPS или местный эквивалентный стандарт.
- Данное оборудование могут устанавливать и обслуживать только квалифицированные электрики.
- Отключите питание до начала работы снаружи или внутри оборудования.
- Всегда пользуйтесь надлежащим датчиком номинального напряжения для определения отсутствия питания.
- Установите обратно все устройства, дверцы и крышки перед включением питания данного оборудования.
- Избегайте потенциальных опасностей, внимательно осмотрите рабочую область на наличие инструментов и предметов, которые могли остаться внутри оборудования.

Несоблюдение этих инструкций приведет к смерти или серьезной травме.

电击、爆炸或弧闪的危险

- 采用适当的个人防护设备 (PPE) 并遵循电气作业安全守则。请参阅 NFPA 70E, CSA Z462, NOM 029-STPS 或当地对应的标准。
- 只有具备相应资质的电气人员才能安装和维修该设备。
- 在该设备表面或内部工作之前，请关闭设备的全部电源。
- 确保使用合适的额定电压传感器确认电源已关闭。
- 更换所有设备、门和盖，然后再打开该设备的电源。
- 注意潜在危险，仔细检查作业区，以免将工具和物件遗忘在设备内部。

不遵循上述说明将导致人员伤亡。

1 Required for Installation / Nécessaire pour l'installation / Necesario para la instalación / Erforderliches Material für die Installation / Richiesto per l'installazione / Necessário para a instalação / Инструменты и материалы, необходимые для монтажа / 必备安装工具

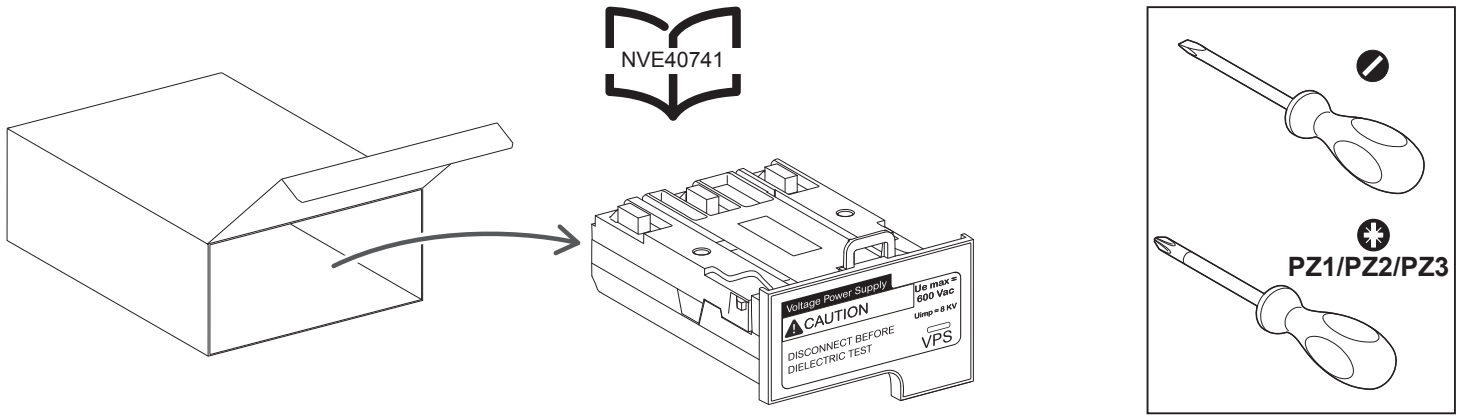

2 Before Working on Equipment / Avant de travailler sur cet équipement / Antes de trabajar en el equipo / Vor Eingriffen am Gerät / Prima di operare sull'apparecchiatura / Antes de trabalhar no equipamento / До начала работы с оборудованием / 设备操作前的准备工作

en

1. Turn off all power supplying this equipment before working on or inside equipment.
2. Use a properly-rated voltage sensing device to confirm power is off.
3. Turn off or trip circuit breaker before installation.
   Make sure the circuit breaker is in the open (O) position and spring is discharged.

For drawout circuit breaker:

4. Disconnect circuit breaker and make sure the circuit breaker is in the disconnected position.

NOTE: Consult the instruction sheet shipped with the circuit breaker.

fr

1. Débranchez toutes les sources d'alimentation de cet équipement avant d'effectuer toute opération interne ou externe sur celui-ci.
2. Utilisez un dispositif de détection de tension ayant une valeur nominale appropriée pour vous assurer que l'alimentation est coupée.
3. Mettez le disjoncteur en position ouverte ou déclenchée avant l'installation. Assurez-vous que le disjoncteur est ouvert (O) et que le ressort est désarmé.

Pour les disjoncteurs débrochables:

4. Débrochez le disjoncteur et assurez-vous que le disjoncteur est en position débroché.

NOTA: Consultez l'instruction de service livrée avec le disjoncteur.

es

1. Antes de trabajar con el equipo o en su interior, desactive la alimentación de este.
2. Utilice un dispositivo de detección de tensión de capacidad adecuada para confirmar la ausencia de alimentación eléctrica.
3. Desconecte o dispare el interruptor automático antes de la instalación. Asegúrese de que el interruptor automático se encuentre en la posición abierta (O) y que el resorte esté descargado.

Para el interruptor automático extraíble:

4. Desconecte el interruptor automático y asegúrese de que se encuentre en posición desconectada.

NOTA: Consulte la hoja de instrucciones suministrada con el interruptor automático.

de

1. Schalten Sie vor Arbeiten im oder am Gerät die Spannungszufuhr des Geräts vollständig aus.
2. Verwenden Sie ein Spannungsmessgerät mit geeigneter Bemessungsspannung, um sicherzustellen, dass keine Spannung mehr anliegt.
3. Schalten bzw. lösen Sie den Leistungsschalter vor der Installation aus. Stellen Sie sicher, dass sich der Leistungsschalter in der geöffneten Position (O) befindet und die Feder entspannt ist.

Bei ausfahrbaren Leistungsschaltern:

4. Trennen Sie den Leistungsschalter und stellen Sie sicher, dass der Leistungsschalter sich in der Trennstellung befindet.

HINWEIS: Ziehen Sie die Bedienungsanleitung zurate, die Sie zusammen mit dem Leistungsschalter erhalten haben.

it

1. Mettere fuori tensione questa apparecchiatura prima di intervenire sulla stessa o al suo interno.
2. Utilizzare un dispositivo di rilevamento di tensione di capacità adeguata per confermare l'assenza di alimentazione.
3. Spegnere o far scattare il sezionatore prima dell'installazione. Accertarsi che il sezionatore sia in posizione aperta (O) e che la molla d'innesco sia scarica.

Per il sezionatore rimovibile:

4. Scollegare il sezionatore e assicurarsi che sia in posizione scollegato.

NOTA: consultare il foglio di istruzioni che accompagna il sezionatore.

pt

1. Desligue toda a alimentação que fornece este equipamento antes de trabalhar no exterior ou interior do equipamento.
2. Utilize um dispositivo de detecção de tensão com um valor nominal adequado para confirmar se a alimentação está desligada.
3. Desligue ou ligue o disjuntor antes de efectuar a instalação. Certifique-se de que o disjuntor está na posição aberta (O) e que a mola está descarregada.

Para o disjuntor amovível:

4. Desligue o disjuntor e certifique-se de que está na posição desligada.

NOTA: Consulte a folha de instruções fornecida com o disjuntor.

ru

1. Перед выполнением работ на оборудовании или внутри него выключите все источники питания оборудования.
2. Используйте обладающий соответствующими характеристиками датчик напряжения для проверки отключения электропитания.
3. Перед началом монтажа выключите или отключите автоматический выключатель. Убедитесь, что автоматический выключатель находится в разомкнутом (O) положении и что пружина не взведена.

Для выкатного автоматического выключателя:

4. Отсоедините автоматический выключатель и убедитесь, что он находится в отсоединенном положении.

ПРИМЕЧАНИЕ. Обратитесь к инструкции, поставляемой вместе с автоматическим выключателем.

zh

1. 在此设备上或其内部 作业之前，请先关闭该设备的所有电源。
2. 使用适当的额定电压传感器确认电源已关闭。
3. 进行安装之前，关闭或者使断路器跳闸。 确保断路器处于开路 (O) 位置，且弹簧已放电。

对于抽出式断路器：

4. 断开断路器，确保其处于断开位置。

注：参考随同断路器一起发运的说明书。

MTZ1

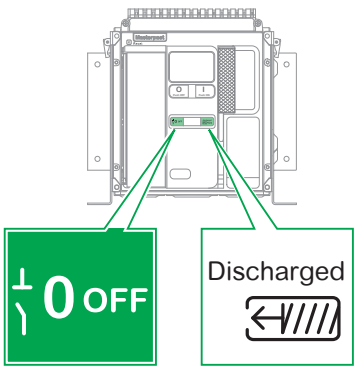

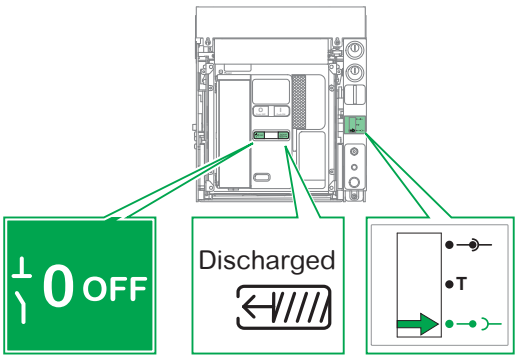

MTZ2/MTZ3

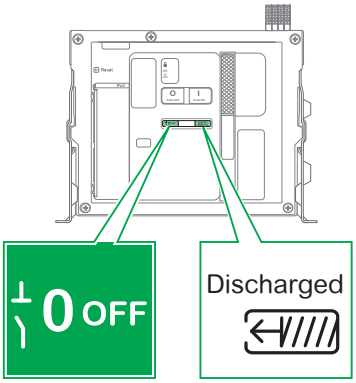

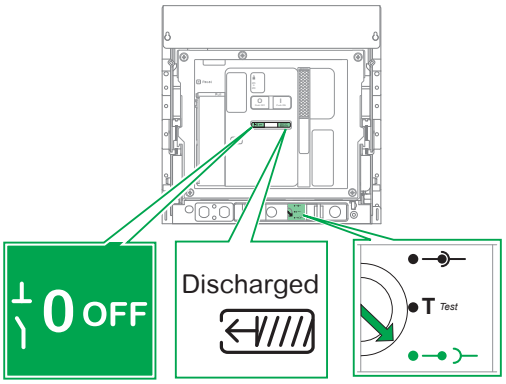

3 Installation / Installation / Instalación / Installation / Installazione / Instalação / Установка / 安装

⚠ ⚠ DANGER / DANGER / PELIGRO / GEFAHR / PERICOLO / PERIGO / ОПАСНОСТЬ / 危险

HAZARD OF ELECTRIC SHOCK, EXPLOSION OR ARC FLASH ● Do not install a VPS module on a network with a voltage above 600 V∿. ● Turn off all power supplies upstream and downstream of this equipment before installation. **Failure to follow these instructions will result in death or serious injury.**	**RISQUE D'ÉLECTROCUTION, D'EXPLOSION OU ÉCLAIR D'ARC ÉLECTRIQUE** ● L'installation du module VPS est interdite pour des réseaux avec une tension supérieure à 600 V∿. ● Débranchez toutes les sources d'alimentation en amont et en aval de cet équipement avant l'installation. **Si ces directives ne sont pas respectées, cela entraînera la mort ou des blessures graves.**	**PELIGRO DE DESCARGA ELÉCTRICA, EXPLOSIÓN O DESTELLO POR ARQUEO** ● No instale un módulo VPS en una red con una tensión superior a 600 V∿. ● Apague todas las alimentaciones eléctricas aguas arriba y aguas abajo de este equipo antes de la instalación. **El incumplimiento de estas instrucciones provocará lesiones graves o incluso la muerte.**	**GEFAHR VON ELEKTRISCHEM SCHLAG, EXPLOSION ODER LICHTBOGEN** ● Installieren Sie ein VPS-Modul nicht in einem Netzwerk mit einer Spannung über 600 V∿. ● Trennen Sie vor der Installation alle vor- und nachgeschalteten Spannungsversorgungen dieser Anlage ab. **Die Nichtbeachtung dieser Anweisungen führt zu Tod oder schweren Verletzungen.**
RISCHIO DI FOLGORAZIONE, ESPLOSIONI O ARCO ELETTRICO ● Non installare il modulo VPS in una rete con una tensione oltre 600 V∿. ● Spegnere tutti gli alimentatori a monte e a valle di questa apparecchiatura prima dell'installazione. **Il mancato rispetto di queste istruzioni provocherà morte o gravi infortuni.**	**RISCO DE ELECTROCUSSÃO, DE EXPLOSÃO, OU DE ARCO ELÉCTRICO** ● Não instale um módulo VPS numa rede com tensão superior a 600 V∿. ● Antes de efectuar a instalação, desligue todas as fontes de alimentação a montante e a jusante deste equipamento. **A não observância destas instruções resultará em morte, ou ferimentos graves.**	**Опасность поражения электрическим током, взрыва или возникновения дуги** ● Не устанавливайте модуль VPS в сети, напряжение в которой превышает 600 В~. ● До начала установки выключите все источники электропитания, расположенные выше и ниже этого устройства. **Несоблюдение этих инструкций приведет к смерти или серьезной травме·**	电击、爆炸或弧闪的危险 ● 勿将 VPS 模块安装到电压超过 600 V∿ 的 VPS 模块上 ● 安装前，关闭此设备上游和下游的所有电源。 不遵循上述说明将导致人员伤亡。

3.1 Remove Cover / Retirer le capot / Extracción de la cubierta / Entfernen Sie die Abdeckung / Rimuovere il coperchio / Retirar a tampa / Снимите крышку / 拆除外罩

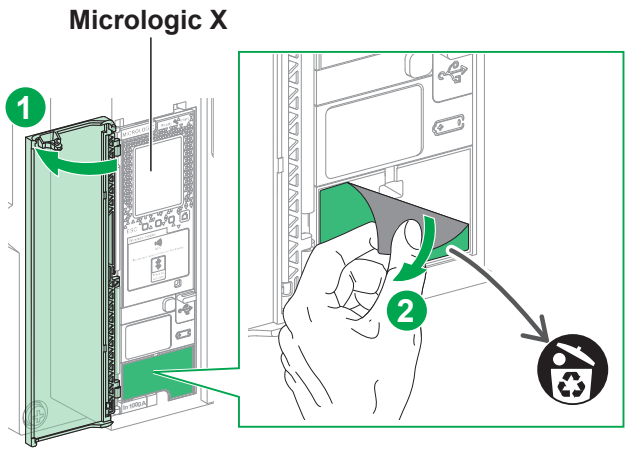

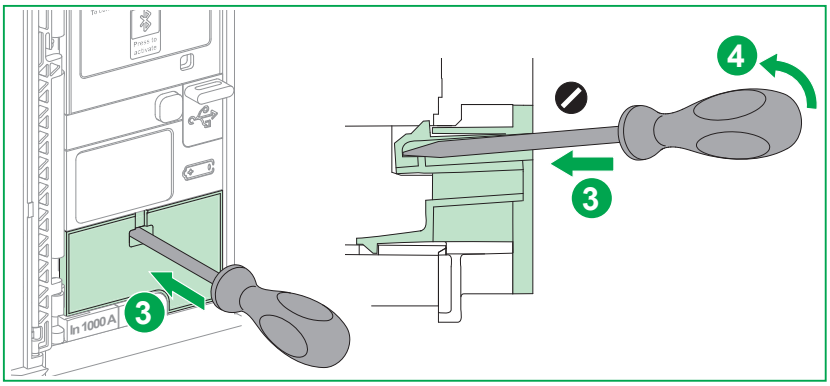

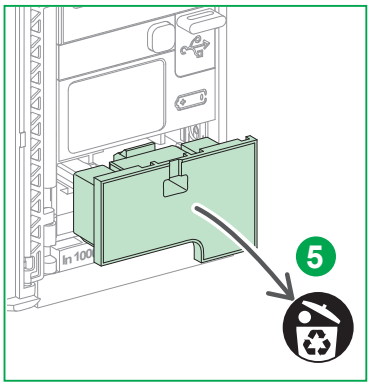

3.2 VPS Module Installation / Installation du module VPS / Instalación del módulo VPS / Installation des VPS-Moduls / Installazione modulo VPS / Instalação do módulo VPS / Установка модуля VPS / 安装 VPS 模块

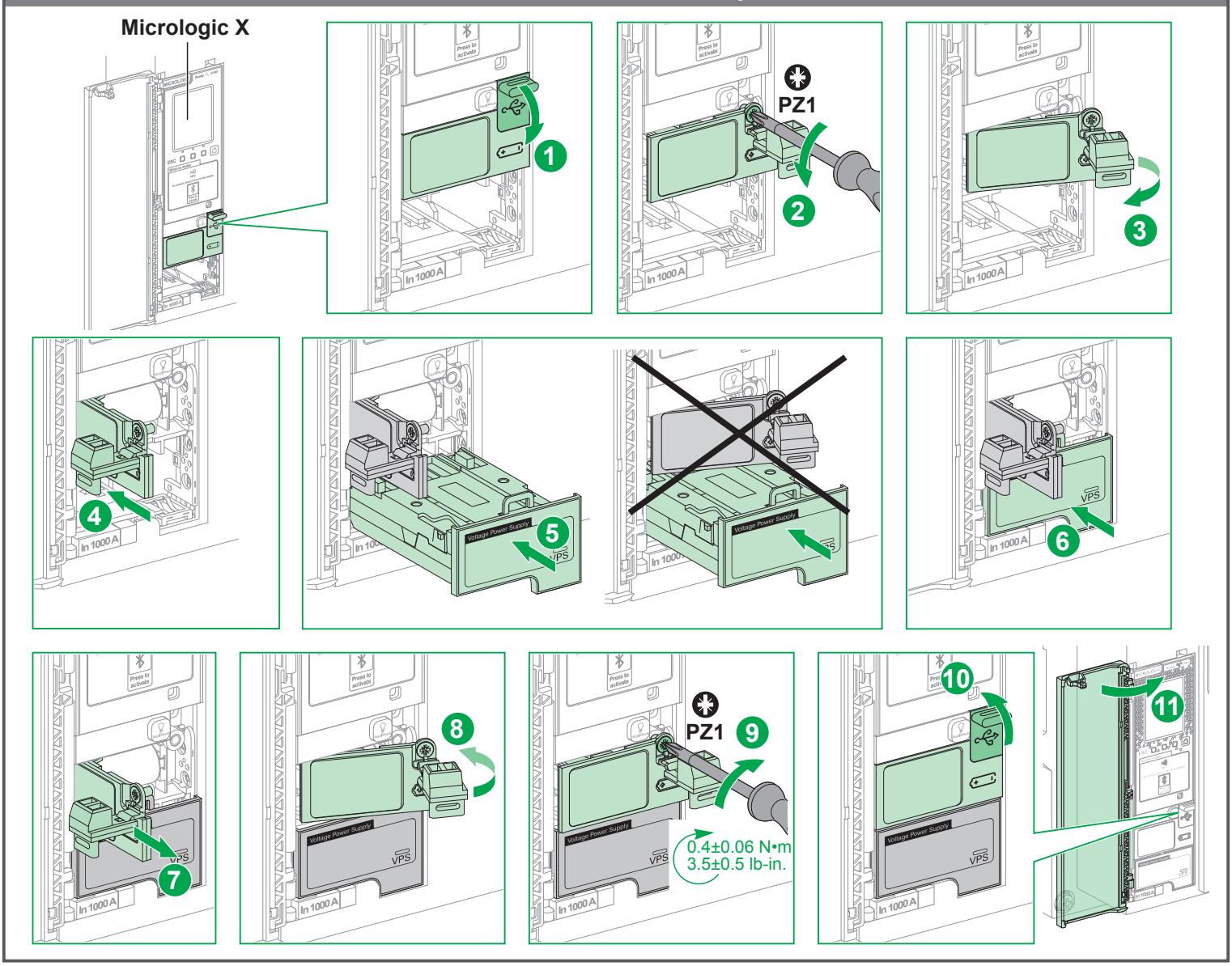

4 Check / Contrôle / Comprobación / Überprüfen / Controllo / Verificação / Проверить / 检查

en **1.** Close the circuit breaker, make sure it is in the closed position (I) and connect the circuit breaker to a power supply.
2. Verify that the green status indicator on the VPS module is on.

fr **1.** Fermez le disjoncteur, assurez-vous qu'il est en position fermée (I) et mettez le disjoncteur sous tension.
2. Vérifiez que le voyant d'état vert du module VPS est allumé.

es **1.** Schließen Sie den Leistungsschalter und stellen Sie sicher, dass er sich in der geschlossenen Position (I) befindet und verbinden Sie ihn mit einer Spannungsversorgung.
2. Verifique que el indicador de estado de color verde del módulo VPS está encendido.

de **1.** Schließen Sie den Leistungsschalter und stellen Sie sicher, dass er sich in der geschlossenen Position (I) befindet und verbinden Sie ihn mit einer Spannungsversorgung.
2. Stellen Sie sicher, dass das grüne Licht des VPS-Moduls leuchtet.

it **1.** Chiudere l'interruttore, verificare che sia nella posizione chiusa (I) e collegare l'interruttore all'alimentazione.
2. Verificare che la spia di stato verde sul modulo VPS sia accesa.

pt **1.** Feche o disjunto, certifique-se de que está na posição fechada (I) e ligue o disjuntor a uma fonte de alimentação.
2. Verifique se o indicador de estado verde no módulo VPS está ligado.

ru **1.** Замкните автоматический выключатель, убедитесь, что он находится в замкнутом положении (I), и присоедините автоматический выключатель к источнику электропитания.
2. Убедитесь, что зеленый индикатор статуса на модуле VPS включен.

zh **1.** 关闭断路器，确保它处于合闸位置（I），并将断路器连接到电源。
2. 验证 VPS 模块上的绿色状态指示灯亮起。

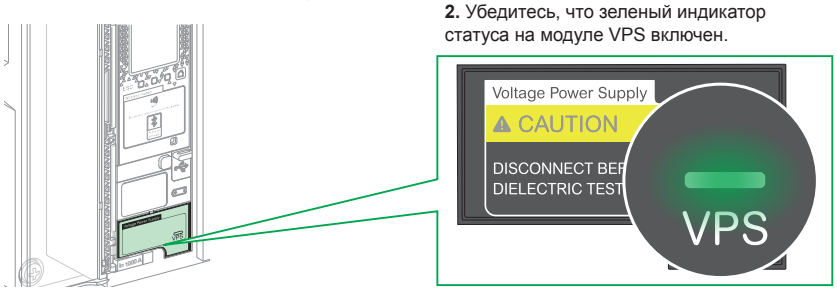

5 VPS Module Disconnection for the Dielectric Test / Déconnexion du module VPS pour le test diélectrique / Desconexión del módulo VPS para la prueba dieléctrica / Abtrennen des VPS-Moduls für dielektrische / Disconnessione del modulo VPS per il dielettrico / Desconexão do módulo VPS para o teste dieléctrico / Отсоединение модуля VPS для испытания диэлектрических свойств / 开 VPS 模块进行绝缘测试

⚠ CAUTION / ATTENTION / ATENCIÓN / VORSICHT / ATTENZIONE / CUIDADO / ВНИМАНИЕ / 小心

DETERIORATION OF VPS MODULE Disconnect the VPS module by pulling it out to the disconnected position before running a dielectric test on the equipment. **Failure to follow these instructions can result in injury or equipment damage.**	**DÉTERIORATION DU MODULE VPS** Déconnectez le module VPS jusqu'à ce qu'il soit en butée, avant un test diélectrique de l'équipement. **Si ces directives ne sont pas respectées, cela peut entraîner des blessures ou des dommages matériels.**	**DETERIORO DEL MÓDULO VPS** Desconecte el módulo VPS tirando de él hasta la posición de desconexión antes de realizar la prueba dieléctrica en el equipo. **El incumplimiento de estas instrucciones puede causar lesiones o daño al equipo.**	**VERSCHLECHTERUNG DES VPS-MODULS** Trennen Sie das VPS-Modul von der Anlage, indem Sie es in die Trennstellung ziehen, bevor Sie eine dielektrische Prüfung der Anlage vornehmen. **Die Nichtbeachtung dieser Anweisungen kann Verletzungen oder Sachschäden zur Folge haben.**
DETERIORAMENTO DEL MODULO VPS Scollegare il modulo VPS portandolo in posizione estratta prima di eseguire un test dielettrico sull'apparecchiatura. **Il mancato rispetto di queste istruzioni può provocare infortuni o danni alle apparecchiature.**	**DETERIORAÇÃO DO MÓDULO VPS** Desligue o módulo VPS puxando-o para fora da posição desligada antes de efectuar um teste dieléctrico no equipamento. **A não observância destas instruções pode provocar ferimentos pessoais, ou danos no equipamento.**	**УХУДШЕНИЕ ХАРАКТЕРИСТИК МОДУЛЯ VPS** Отсоедините модуль VPS, передвинув его в выкаченное (отсоединенное) положение, до начала испытания диэлектрических свойств оборудования. **Несоблюдение этих инструкций может привести к травме или повреждению оборудования.**	**VPS 模块退化** 在对设备运行绝缘测试前，将 VPS 模块拉出到退出位置以断开 VPS 模块的连接。 **不遵循上述说明可能导致人身伤害或设备损坏。**

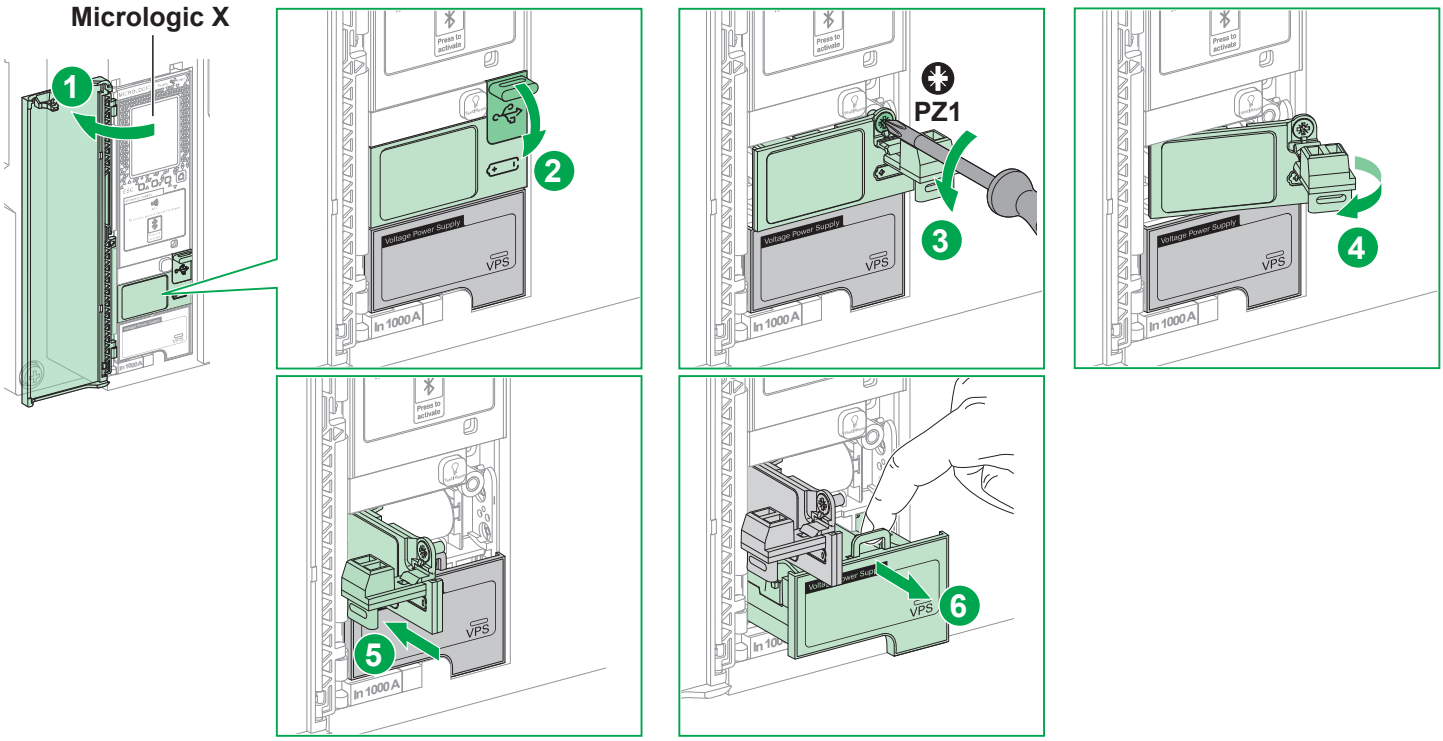

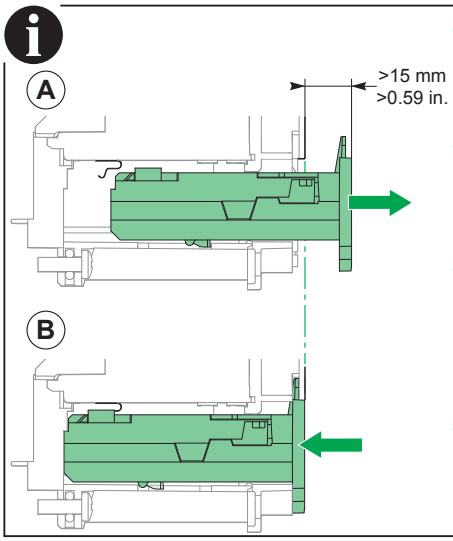

en The dielectric test must be run with the VPS module pulled out to the disconnected position (Diagram A).
When the dielectric test has been run, reconnect the VPS module by pushing it fully into its housing (Diagram B).

fr Le test diélectrique doit être effectué avec le module VPS deconnecté et en butée (schéma A).
Une fois le test diélectrique effectué, remettez en place le module VPS en le poussant au fond de son logement (schéma B).

es Para ejecutar la prueba dieléctrica es necesario que el módulo VPS esté en la posición de desconexión (diagrama A).
Una vez que se haya ejecutado la prueba dieléctrica, vuelva a conectar el módulo VPS insertándolo completamente en su alojamiento (diagrama B).

de Die dielektrische Prüfung darf nur erfolgen, wenn sich das VPS-Modul in der Trennstellung befindet (Abbildung A).
Verbinden Sie das VPS-Modul nach der dielektrischen Prüfung wieder, indem Sie es komplett in das Gehäuse schieben (Abbildung B).

it Il test dielettrico deve essere eseguito con il modulo VPS portato nella posizione estratta (Schema A).
Dopo aver eseguito il test dielettrico, ricollegare il modulo VPS spingendolo a fondo nell'alloggiamento (Schema B).

pt O teste dieléctrico deve ser efectuado com o módulo VPS retirado da posição desligada (Diagrama A).
Depois de o teste dieléctrico ser efectuado, volte a ligar o módulo VPS puxando-o totalmente para dentro da caixa (Diagrama B).

ru Диэлектрическое испытание обязательно выполняйте, когда модуль VPS находится в выкаченном (отсоединенном) положении (схема A).
По завершении испытания диэлектрических свойств повторно присоедините модуль VPS, полностью вкатив его в корпус (схема B).

zh 必须在 VPS 模块被拉出到退出位置的情况下运行绝缘测试（图 A）。
在运行绝缘测试后，将 VPS 模块完全推入它的外壳以重新连接 VPS 模块（图 B）。

6 VPS Module Replacement / Remplacement du module VPS / Sustitución del módulo VPS / Ersatz des VPS-Moduls / Sostituzione modulo VPS / Substituição do módulo VPS / Замена модуля VPS / 更换 VPS 模块

⚠ ⚠ DANGER / DANGER / PELIGRO / GEFAHR / PERICOLO / PERIGO / ОПАСНОСТЬ / 危险

HAZARD OF ELECTRIC SHOCK, EXPLOSION OR ARC FLASH ● Turn off all power supplies upstream and downstream of this equipment before removing the VPS module. ● Install a new VPS module after removal. The housing must not be left open. **Failure to follow these instructions will result in death or serious injury.**	**RISQUE D'ÉLECTROCUTION, D'EXPLOSION OU ÉCLAIR D'ARC ÉLECTRIQUE** ● Débranchez toutes les sources d'alimentation en amont et en aval de cet équipement avant démontage du module VPS. ● Réinstallez un nouveau module VPS après démontage, pour ne pas laisser son emplacement ouvert. **Si ces directives ne sont pas respectées, cela entraînera la mort ou des blessures graves.**	**PELIGRO DE DESCARGA ELÉCTRICA, EXPLOSIÓN O DESTELLO POR ARQUEO** ● Apague todas las alimentaciones eléctricas aguas arriba y aguas abajo de este equipo antes de retirar el módulo VPS. ● Instale un módulo VPS nuevo después de retirarlo. El alojamiento no debe quedarse abierto. **El incumplimiento de estas instrucciones provocará lesiones graves o incluso la muerte.**	**GEFAHR VON ELEKTRISCHEM SCHLAG, EXPLOSION ODER LICHTBOGEN** ● Trennen Sie vor dem Entfernen des VPS-Moduls alle vor- und nachgeschalteten Spannungsversorgungen dieser Anlage ab. ● Installieren Sie nach dem Entfernen ein neues VPS-Modul. Das Gehäuse darf nicht offen gelassen werden. **Die Nichtbeachtung dieser Anweisungen führt zu Tod oder schweren Verletzungen.**
RISCHIO DI FOLGORAZIONE, ESPLOSIONI O ARCO ELETTRICO ● Spegnere tutti gli alimentatori a monte e a valle di questa apparecchiatura prima di rimuovere il modulo VPS. ● Installare un nuovo modulo VPS dopo la rimozione. Non lasciare aperto l'alloggiamento. **Il mancato rispetto di queste istruzioni provocherà morte o gravi infortuni.**	**RISCO DE ELECTROCUSSÃO, DE EXPLOSÃO, OU DE ARCO ELÉCTRICO** ● Antes de remover o módulo VPS desligue todas as fontes de alimentação a montante e a jusante deste equipamento. ● Antes da remoção, instale um novo módulo VPS. A caixa não deve permanecer aberta. **A não observância destas instruções resultará em morte, ou ferimentos graves.**	**Опасность поражения электрическим током, взрыва или возникновения дуги** ● До замены модуля VPS выключите все источники электропитания, расположенные выше и ниже этого устройства. ● После извлечения старого модуля вставьте новый модуль VPS. Корпус не должен оставаться открытым. **Несоблюдение этих инструкций приведет к смерти или серьезной травме·**	电击、爆炸或弧闪的危险 ● 拆除 VPS 模块前，关闭此设备上游和下游的所有电源。 ● 拆除后安装新的 VPS 模块。 绝不可将外壳保持在敞开状态。 **不遵循上述说明将导致人员伤亡。**

6.1 Removal / Démontage / Extracción / Entfernen / Rimozione / Remoção / Извлечение / 拆卸

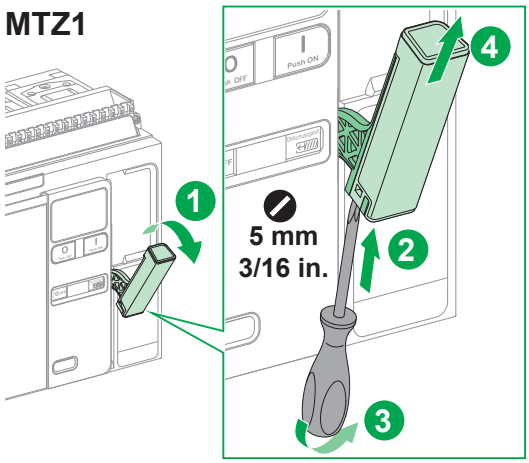

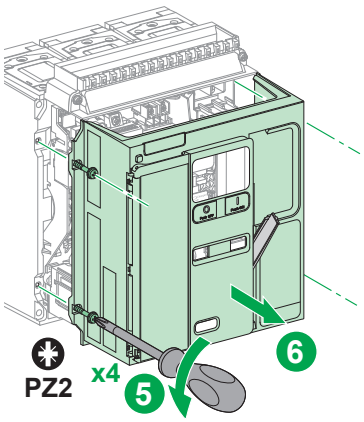

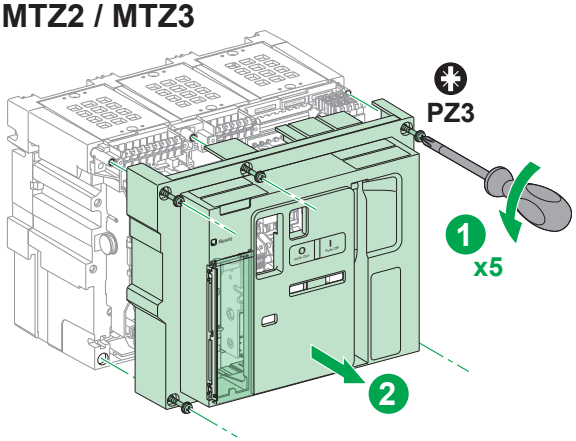

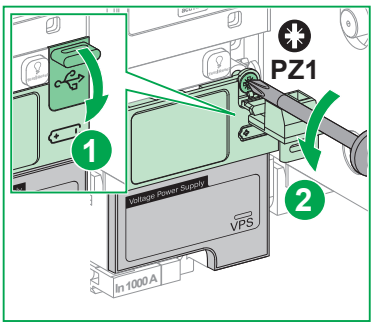

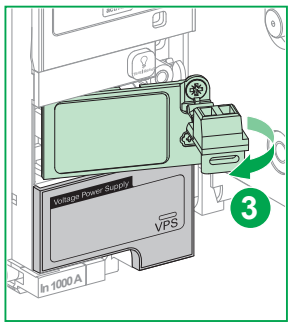

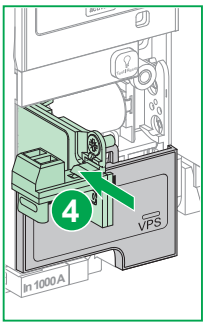

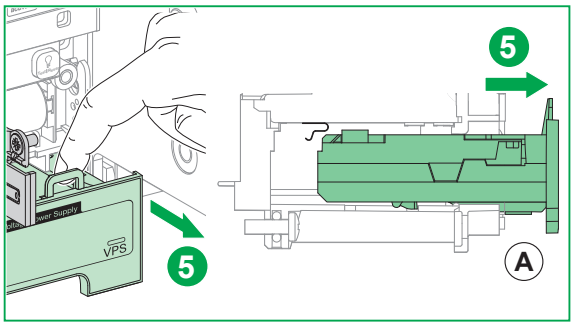

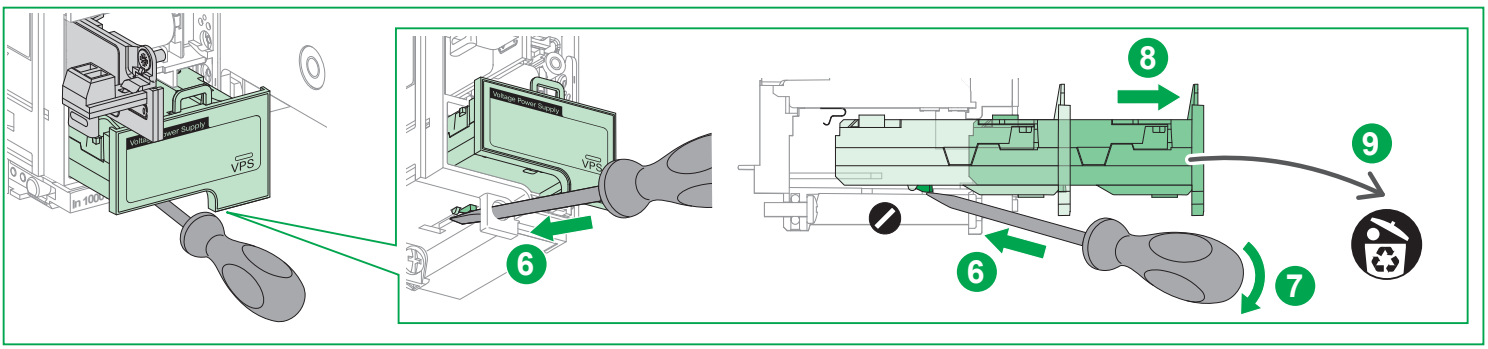

6.2 New VPS Module Installation / Installation nouveau module VPS / Instalación de un módulo VPS nuevo / Installation eines neuen VPS-Moduls / Installazione nuovo modulo VPS / Nova instalação do módulo VPS / Установка нового модуля VPS / 安装新的 VPS 模块

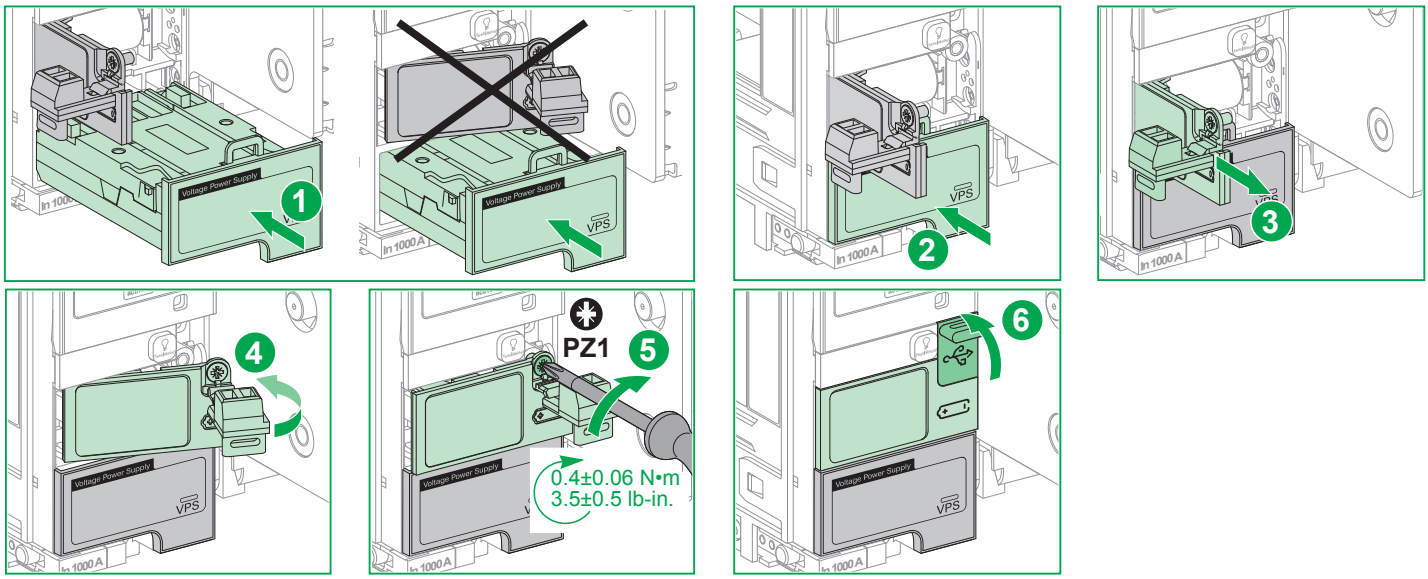

6.3 Cover Installation / Remise en place du capot / Instalación de la cubierta / Installation der Abdeckung / Installazione del coperchio / Instalação da tampa / Установка крышки / 护盖安装

⚠ ⚠ DANGER / DANGER / PELIGRO / GEFAHR / PERICOLO / PERIGO / ОПАСНОСТЬ / 危险

HAZARD OF ELECTRIC SHOCK, EXPLOSION OR ARC FLASH Replace circuit breaker front cover before energizing circuit breaker to prevent access to live terminals. **Failure to follow these instructions will result in death or serious injury.**	**RISQUE D'ÉLECTROCUTION, D'EXPLOSION OU ÉCLAIR D'ARC ÉLECTRIQUE** Replacez le capot du disjoncteur avant de remettre le circuit sous tension pour empêcher l'accès aux bornes sous tension. **Si ces directives ne sont pas respectées, cela entraînera la mort ou des blessures graves.**	**PELIGRO DE DESCARGA ELÉCTRICA, EXPLOSIÓN O DESTELLO POR ARQUEO** Vuelva a colocar la cubierta frontal del interruptor automático antes de dar tensión al interruptor automático para evitar el acceso a bornes activados. El alojamiento no debe quedarse abierto. **El incumplimiento de estas instrucciones provocará lesiones graves o incluso la muerte.**	**GEFAHR VON ELEKTRISCHEM SCHLAG, EXPLOSION ODER LICHTBOGEN** Ersetzen Sie die vorderseitige Abdeckung des Leistungsschalters, um einen Zugriff auf stromführende Klemmen zu vermeiden. **Die Nichtbeachtung dieser Anweisungen führt zu Tod oder schweren Verletzungen.**
RISCHIO DI FOLGORAZIONE, ESPLOSIONI O ARCO ELETTRICO Riposizionare il coperchio frontale dell'interruttore prima di alimentarlo per evitare l'accesso ai morsetti sotto tensione. **Il mancato rispetto di queste istruzioni provocherà morte o gravi infortuni.**	**RISCO DE ELECTROCUSSÃO, DE EXPLOSÃO, OU DE ARCO ELÉCTRICO** Substitua a tampa dianteira do disjuntor antes de ligar o disjuntor para impedir o acesso a terminais com corrente. **A não observância destas instruções resultará em morte, ou ferimentos graves.**	**Опасность поражения электрическим током, взрыва или возникновения дуги** Перед включением автоматического выключателя установите на место переднюю крышку автоматического выключателя во избежание прикосновения к клеммам, находящимся под напряжением. **Несоблюдение этих инструкций приведет к смерти или серьезной травме·**	电击、爆炸或弧闪的危险 在接通断路器前，重新装上断路器前罩，以防有人触碰到带电端子。 不遵循上述说明将导致人员伤亡。

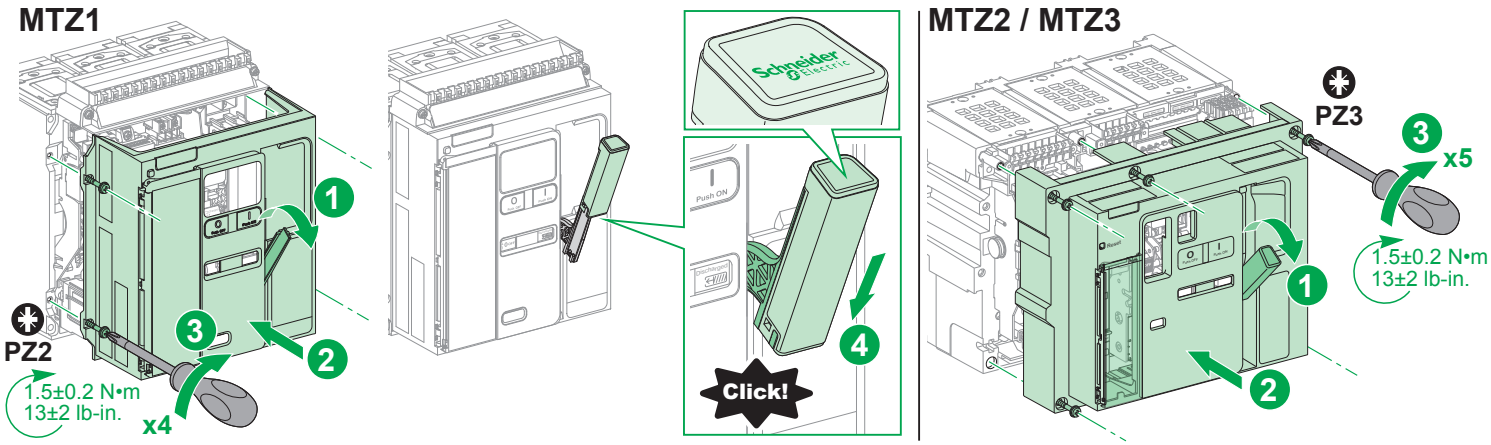

6.4 Check / Contrôle / Comprobación / Überprüfen / Controllo / Verificação / Проверить / 检查

en See page 5
fr Voir page 5
es Consulte la página 5
de Siehe Seite 5
it Vedere pagina 5
pt Consulte a página 5
ru См. стр. 5
zh 见第 5 页

Schneider Electric Industries SAS
35, rue Joseph Monier
CS 30323
F - 92506 Rueil Malmaison Cedex
www.schneider-electric.com

Printed on recycled paper.

© 2017 Schneider Electric - All rights reserved.