OxBox™

Installation Guide | Guía de Instalación | Guide d'Installation

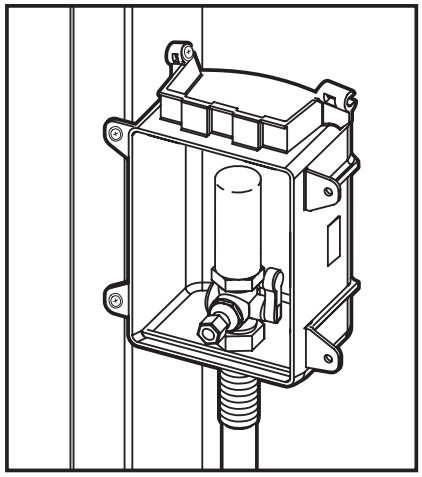

Installation on Stud | *Instalación en Montante de Madera* | *Installation au Montant*

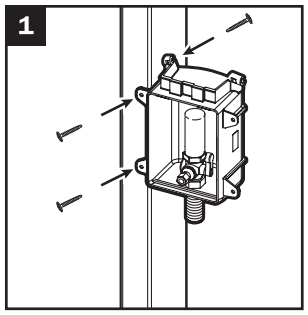

Secure assembly to stud

Asegure la asamblea al puntal

Fixer l'assemblage au montant

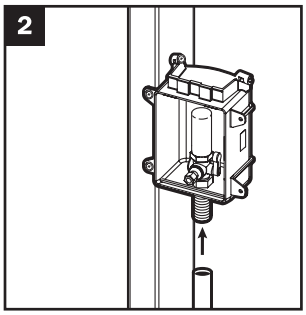

Connect supply line according to industry standards. Open valves before any soldering

Conecte línea de alimentación de acuerdo a los estándares de industria. Abra la válvula antes de soldar

Raccorder le conduite d'alimentation selon les normes de l'industrie. Ouvrir le robinet avant toute soudure

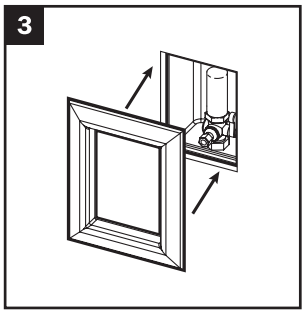

Install frame after wall finish

Instale marco después de acabado de pared

Installer le cadre après la finition du mur

Installation Between Studs | *Instalación Entre de los Maderas* | *Installation Entre les Montants*

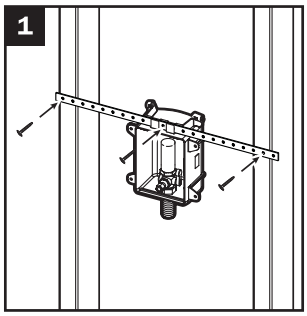

Slide bracket into top track and secure bracket to studs

Deslice soporte hacia riel de arriba y asegure la soporte a los maderas

Faites glisser le support dans la partie supérieure et fixer l'assemblage au montant

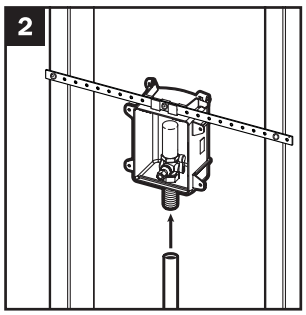

Connect supply line according to industry standards. Open valves before any soldering

Conecte línea de alimentación de acuerdo a los estándares de industria. Abra la válvula antes de soldar

Raccorder le conduite d'alimentation selon les normes de l'industrie. Ouvrir le robinet avant toute soudure

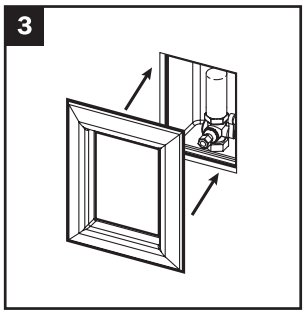

Install frame after wall finish

Instale marco después de acabado de pared

Installer le cadre après la finition du mur
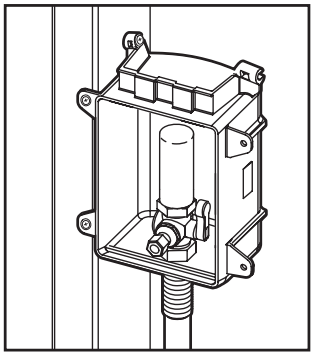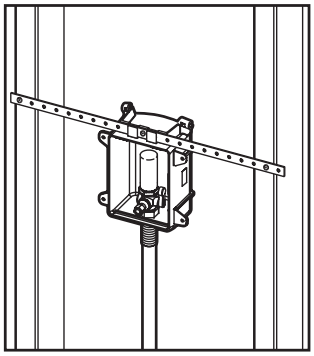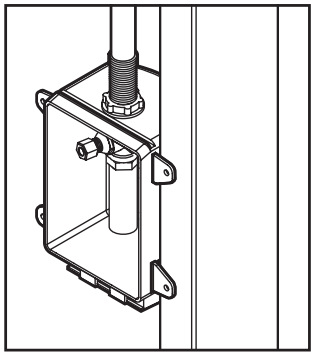
Multiple Installation Options | Opciones Múltiples de Instalación | Plusieurs options d'installation