Installation Instructions
Instrucciones de Instalación
Instructions d'Installation

Brass Fittings | Accesorios de Latón | Raccords en Laiton

Test all connections before use · Always follow local plumbing codes
Probar todas las conexiones antes de usar · Consulte siempre los códigos locales de plomería
Tester toutes les connexions avant utilisation · Consultez toujours les codes de plomberie locaux

Threaded Fittings & Nipples:
1: Apply either pipe joint compound or thread sealant tape.
2: Install pipe fitting into the female thread and tighten with a wrench.

Accesorios Roscados y Empalmes:
1: Aplique sellador para tuberías o cinta selladora.
2: Ponga el adaptador de tubería en la rosca hembra y apriete con un llave.

Raccords Filetés et Mamelons:
1: Appliquer de la pâte à joint ou un adhésif d'étanchéiteé.
2: Insérer le raccord de tuyauterie dans le filetage femelle et serrer avec une clé.

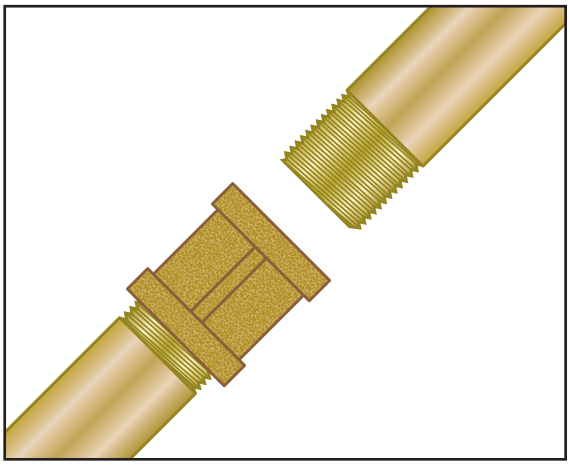

Compression Fittings:
1: Cut tubing square. Use metal insert on non-metallic tubing.
2: Fit nut and ferrule on tube. Insert tubing into fitting.
3: Hand-tighten + 1 - 2 turns with wrench.

Accesorios de Compresión:
1: Corte la tubería recta. Utilice una pieza metálica en cualquier tubo no metálico.
2: Coloque la tuerca y el manguito en la tubería. Introduzca la tubería en el accesorio.
3: Apriete a mano + 1 - 2 vueltas con llave.

Raccords de Compression:
1: Couper le tube à l'équerre. Utiliser une insertion métallique ou totue tubage non-métallique.
2: Ajuster l'écrou et la gaine sur le tube. Insérer le tube dans le raccord.
3: Serrer à la mains + 1 à 2 tours avec une clé

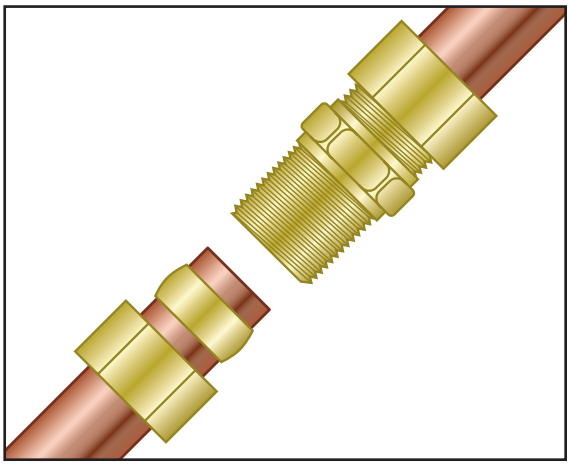

⚠ **WARNING:** Cancer and Reproductive Harm ⚠ **ADVERTENCIA:** Cáncer y Daños Reproductivos ⚠ **AVERTISSEMENT:** Cancer et effets néfastes sur la reproduction
www.P65Warnings.ca.gov

Ander-Lign Universal Fittings:
1: Cut tubing square. Use brass insert on non-metallic tubing.
2: Fit nut/sleeve on tube. Insert tubing fully into fitting.
3: Hand-tighten + 1 - 2 turns with wrench.

Accesorios Universal Ander-Lign:
1: Corte la tubería recta. Utilice una pieza latón en cualquier tubo no metálico.
2: Coloque la tuerca/manguito en la tubería. Introduzca la tubería completamente en el accesorio.
3: Apriete a mano + 1 - 2 vueltas con llave.

Raccords Universels Ander-Lign:
1: Couper le tube à l'équerre. Utiliser une insertion laiton ou totue tubage non-métallique.
2: Ajuster l'écrou/manchon sur le tube. Insérer le tube complètement dans le raccord.
3: Serrer à la mains + 1 à 2 tours avec une clé

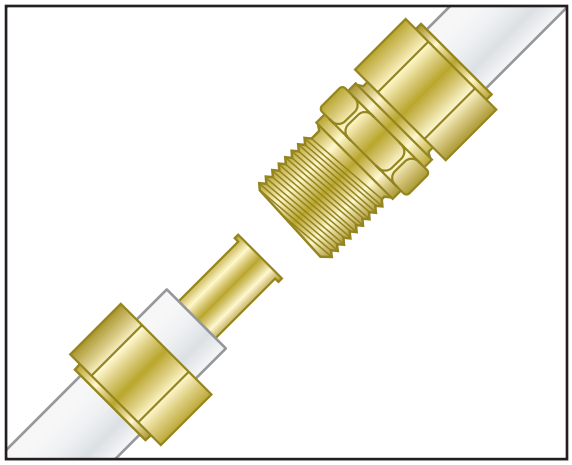

Barb Fittings:
1: Fit tubing on barb.
2: Put clamp or sleeve over tubing and tighten.

Accesorios de Espiga:
1: Coloque la tubería sobre la espiga.
2: Coloque la abrazadera o el manguito en la tubería y apriete.

Raccords Cannelé:
1: Ajuster le tube sur le raccord cannelé.
2: Positionner le collier de serrage ou la gaine sur le tube et serrer.

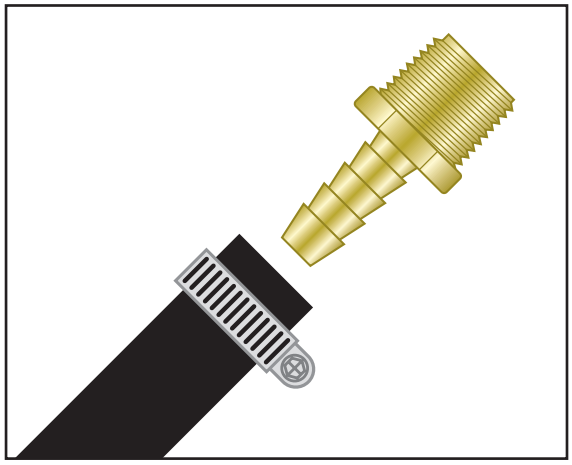

Flare Fittings:
1: For copper and aluminum tubing only
2: Cut tubing square. Load nut over tubing. Flare tubing using a 45° flaring tool.
3: Tighten with wrench for positive metal-to-metal seal. Do Not Overtighten.

Accesorios con Punta Cónica:
1: Para tuberia de cobre y aluminio solamente
2: Corte la tubería recta. Cargue la tuerca sobre la tubería. Ensanche el tubo con una herramienta de abocardado de 45°.
3: Apriete con una llave para obtener un sello positivo de metal-a-metal. No apriete demasiado
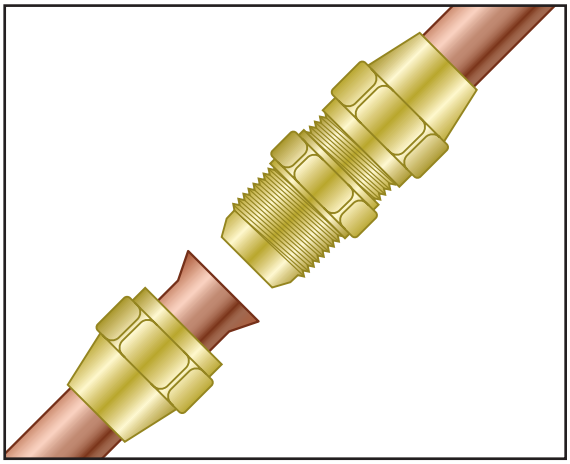
Raccord Évase:
1: Pour tube en cuivre et en aluminium seulement.
2: Couper le tube à l'équerre. Chargez l'écrou sur le tube. Évasez le tube à l'aide d'un outil d'évasement à 45°.
3: Serrez avec une clé pour un joint métal-métal positif. Ne pas trop serrer.