Overload Relay Remote Reset
Réarmement à distance pour relais thermique
Dezentrales Rücksetzen des Motorschutzrelais
Reset remoto del relé de sobrecarga
Reset remoto do relé de sobrecarga
Relé di sovraccarico con ripristino a distanza

(Cat 193-ER1)

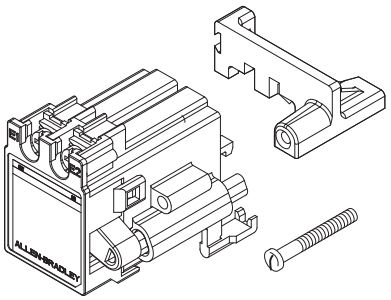

Installation
Instalación
Instalação
Installazione

ATTENTION: To prevent electrical shock, disconnect from power source before installing or servicing. Install in suitable enclosure. Keep free from contaminants.

ATTENTION : Avant le montage et la mise en service, couper l'alimentation secteur pour éviter toute décharge. Prévoir une mise en coffret ou armoire appropriée. Protéger le produit contre les environnements agressifs.

ACHTUNG: Vor Installations- oder Servicearbeiten Stromversorgung zur Vermeidung von elektrischen Unfällen trennen. Die Geräte müssen in einem passenden Gehäuse eingebaut und gegen Verschmutzung geschützt werden.

ATENCION: Desconéctese de la corriente eléctrica, antes de la instalación o del servicio, a fin de impedir sacudidaseléctricas. Instálelo en una caja apropiada. Manténgalo libre de contaminantes.

ATENÇÃO: Para eviter choques, desconectar da corrente elétrica antes de fazer a instalação ou a manutenção. Instalar em caixa apropriada. Manter livre de contaminantes.

ATTENZIONE: Per prevenire infortuni, togliere tensione prima dell'installazione o manutenzione. Installare in custodia idonea. Tenere lontano da contaminanti.

ATTENTION: Maximum continuous on-time from cold start - 2 minutes. Intermittent duty cycle - 20%.

ATTENTION : Temps maximum en fonctionnement continu avec démarrage à froid - 2 minutes. Cycle intermittent - 20%.

ACHTUNG: Maximale kontinuierliche Einschaltzeit vom Kaltstart - 2 Minuten. Auslösezyklus - 20%.

ATENCION: Tiempo continuo máximo desde arranque en frio - 2 minutos. Ciclo intermitente efectivo - 20%.

ATENÇÃO: Tempo máximo de functionamento contínuo desde a partida a frio - 2 minutos. Ciclo de trabalho intermitente - 20%

ATTENZIONE: Tempo massimo di lavaro continuo dall'avviamento a freddo - 2 minuti. Ciclo di lavaro intermittente - 20%

592-SMP-1™, SMP-2™

1

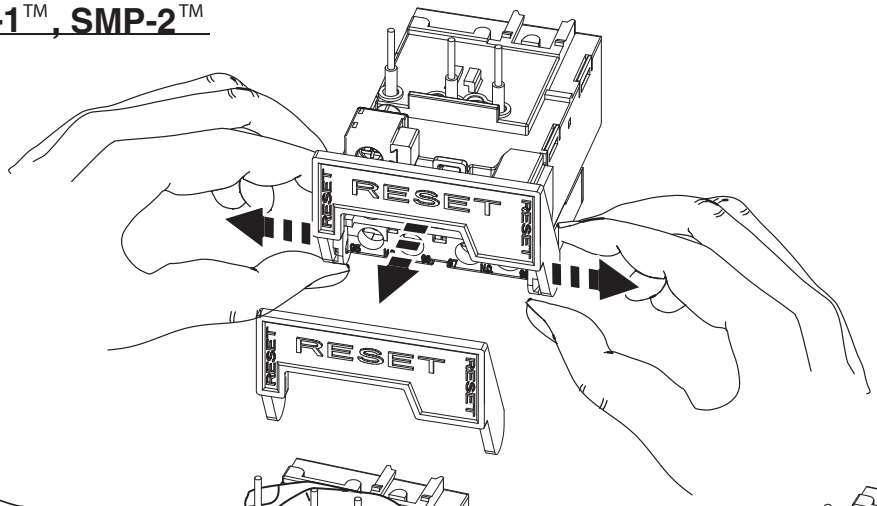

2

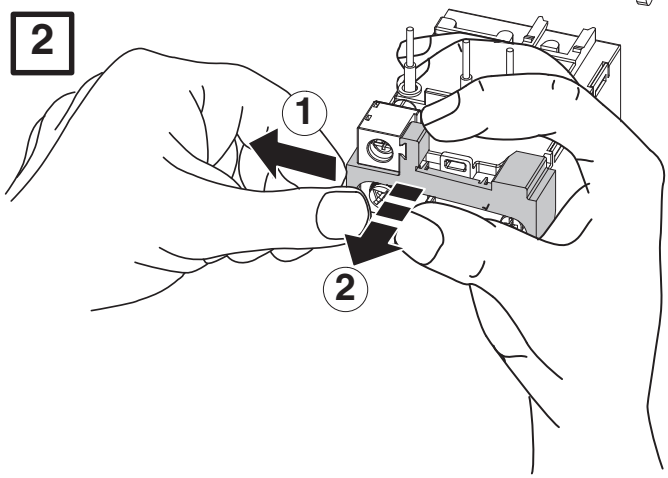

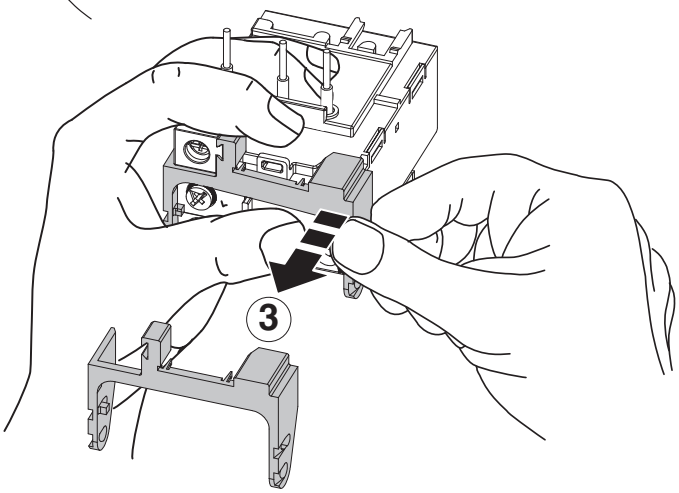

41053-098-01 (03)
Printed in U.S.A.

193-SMP-1™, -SMP-2™ 592-SMP-1™, -SMP-2™

3

Set current setting and reset-mode selector to desired position.
Régler le sélecteur du courant et du mode de réarmement à la position requise.
Stromeinstellung vornehmen und Rückstellmodus-Wahlschalter auf gewünschte Position stellen.
Establecer el conmutador selector de la corriente y del modo de restablecimiento a la posición requerida.
Regular o adjuste da corrente a reajustar o selector de modo para a posição desejada.
Regolare il trimmer di impostazione della corrente ed il pulsante di ciarmo nelle posizioni desiderate.

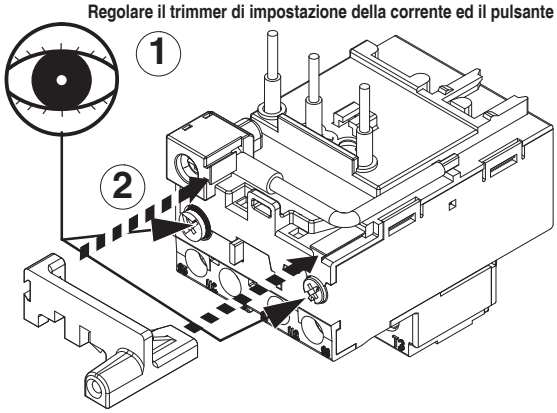

4

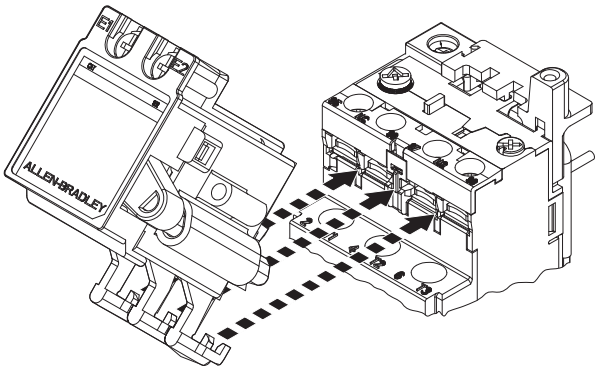

5

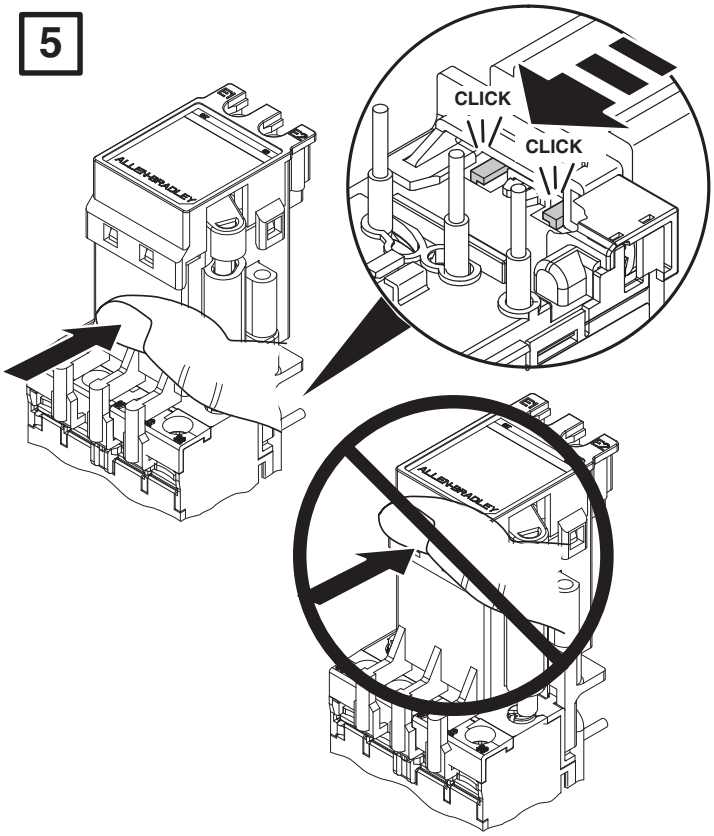

6

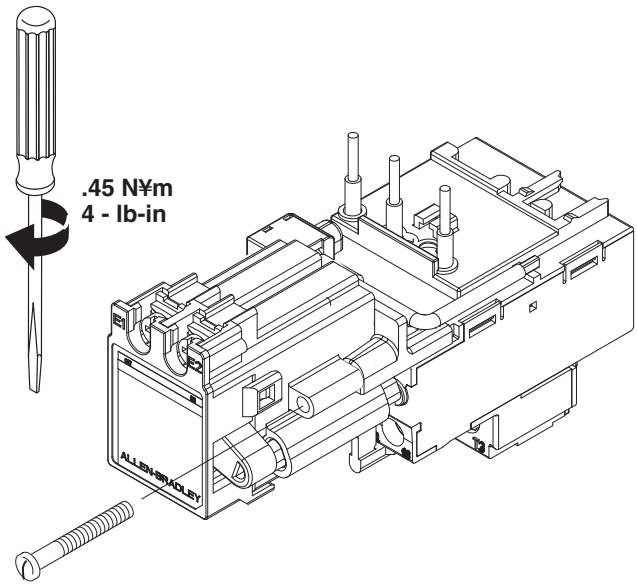

Removal Ausbau Remoção
Dépose Extracción Rimozione

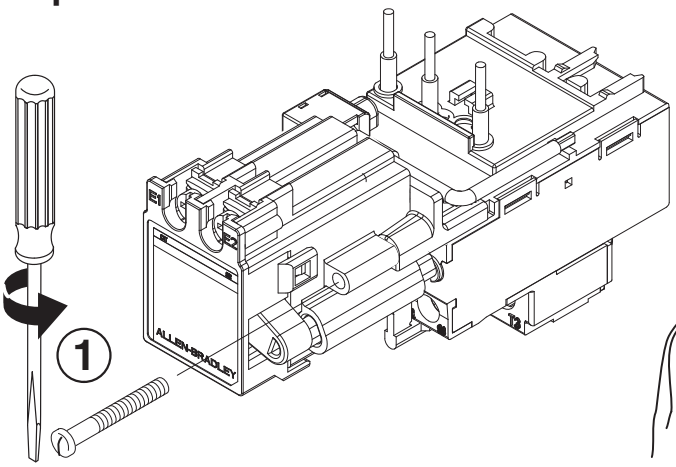

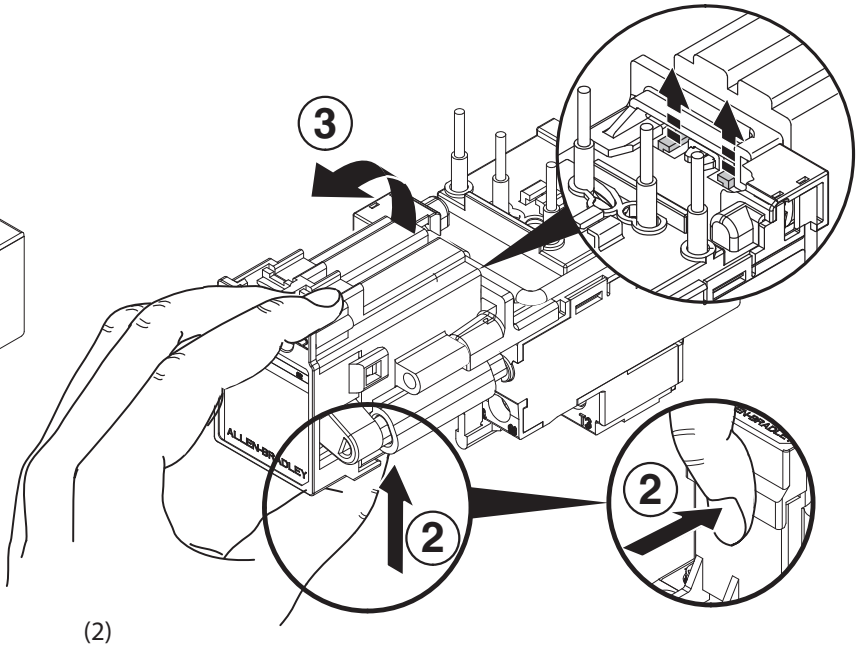

193-BS, -CP, -HP, -DP, -EP, -FP, -GP, -T
193-EA, -EB

1

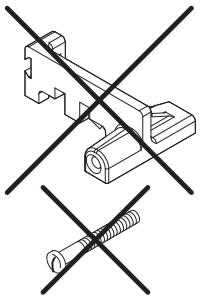

2

Set current setting and reset±mode selector to desired position.
Régler le sélecteur du courant et du mode de réarmement à la position requise.
Stromeinstellung vornehmen und Rückstellmodus±Wahlschalter auf gewünschte Position stellen.
Establecer el conmutador selector de la corriente y del modo de restablecimiento a la posición requerida.
Regular o adjuste da corrente a reajustar o selector de modo para a posição desejada.
Regolare il trimmer di impostazione della corrente ed il pulsante di ciarmo nelle posizioni desiderate.

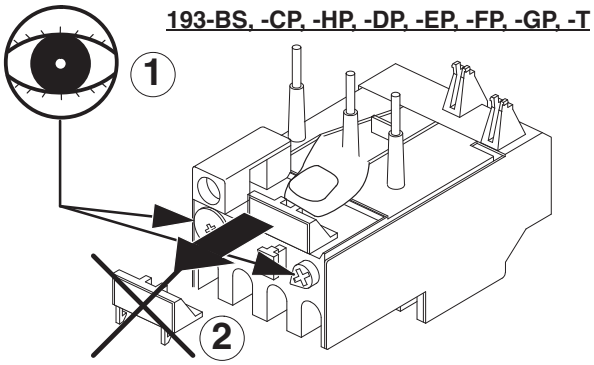

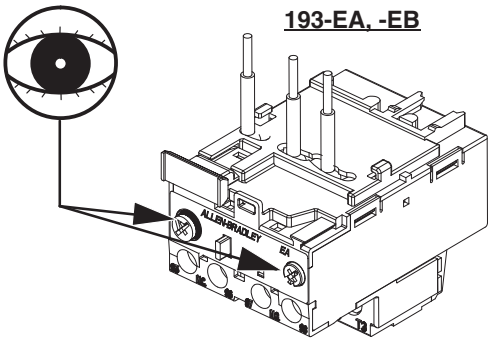

3

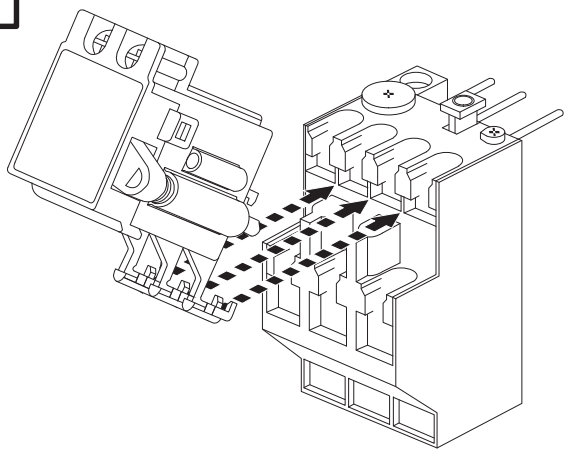

4

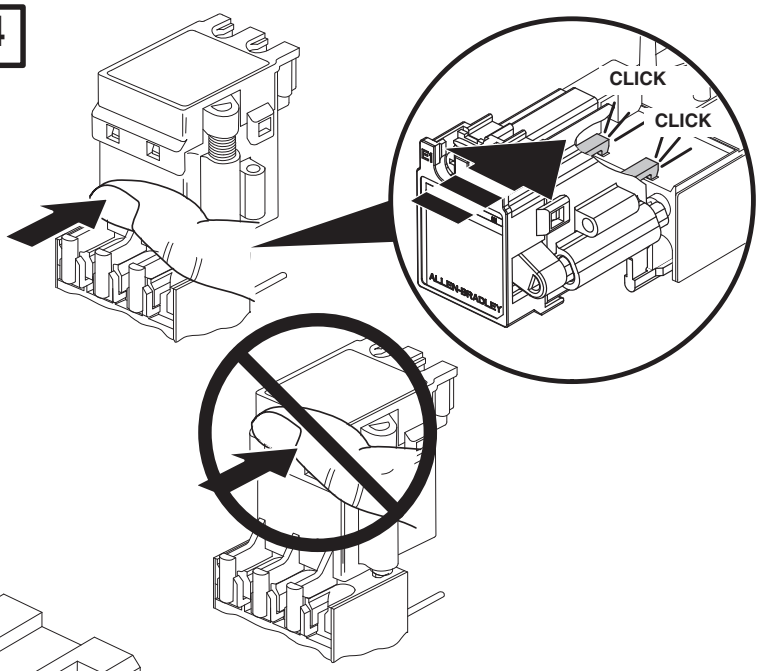

Removal
Dépose
Ausbau
Extracción
Remoção
Rimozione

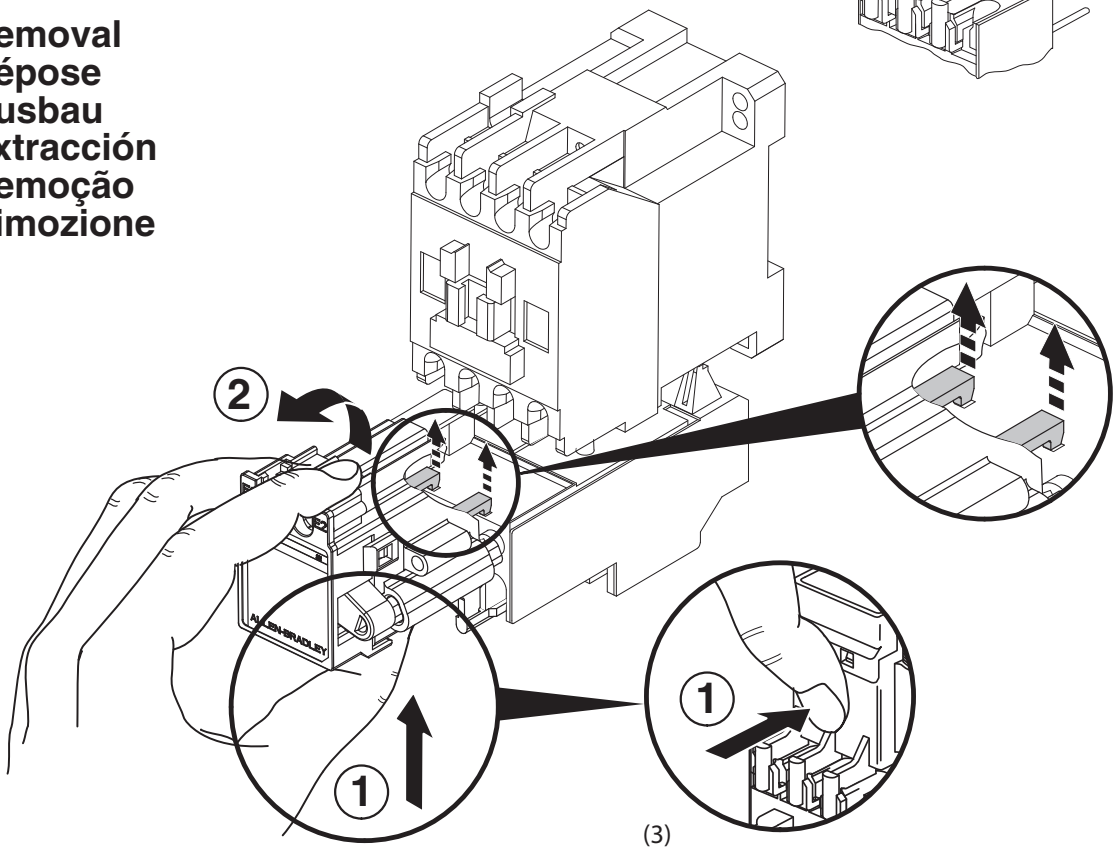

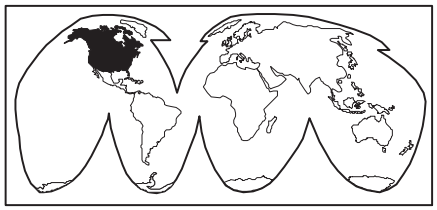

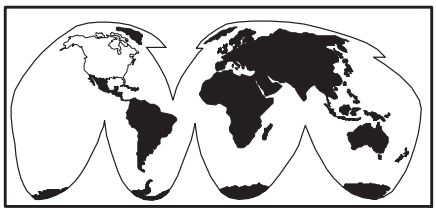

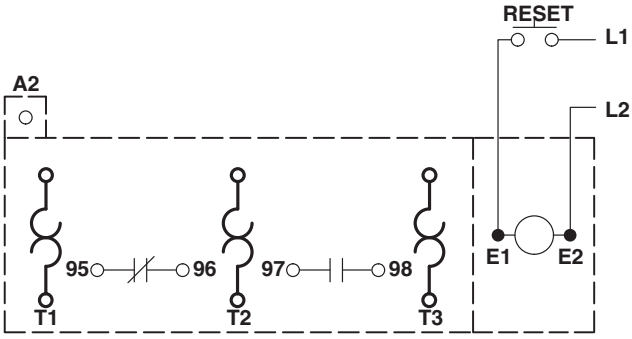

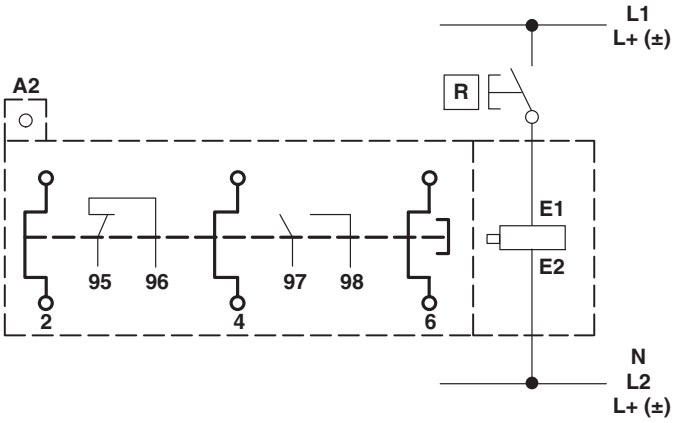

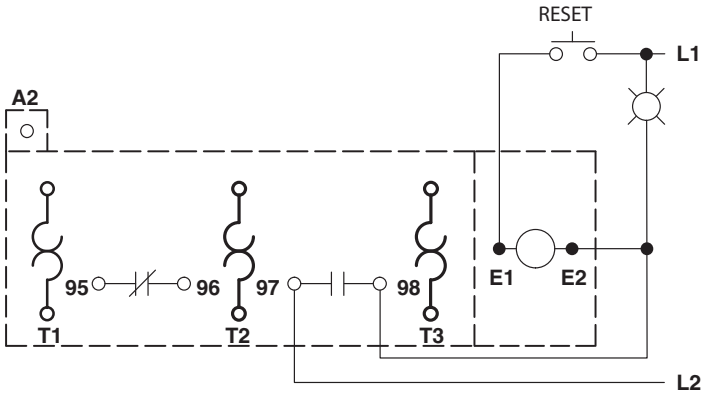

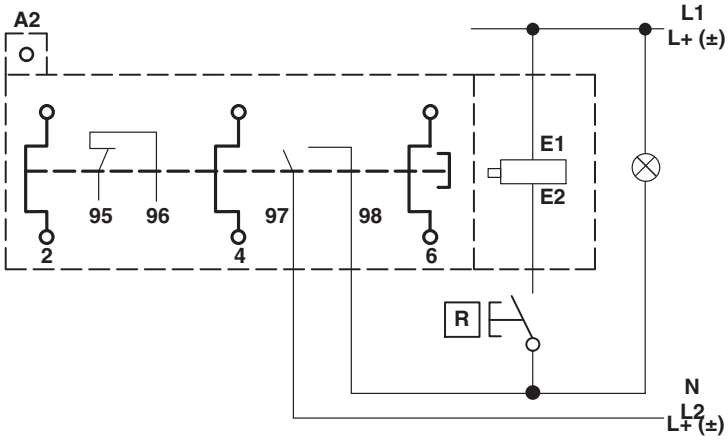

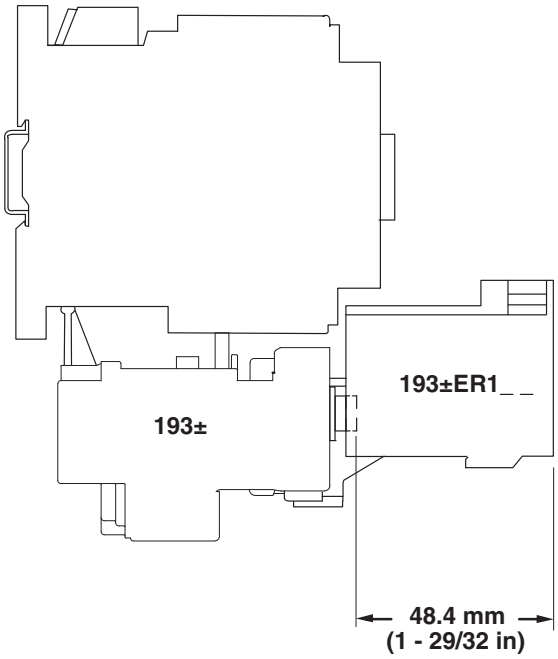

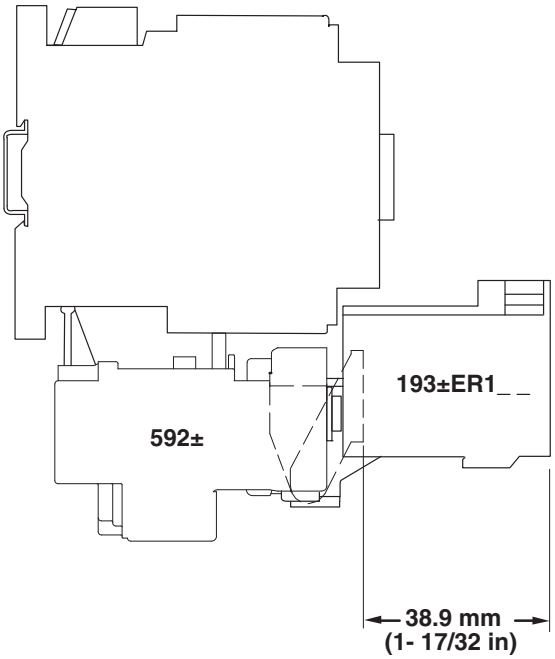

Americas: Rockwell Automation, 1201 South Second Street, Milwaukee, WI 53204-2496 USA, Tel: (1)414.382.2000, Fax:(1)414.382.4444
Europe/Middle East/Africa: Rockwell Automation NV, Pegasus Park, De Kleetlaan 12a, 1831 Diegem, Belgium, Tel:(32)26630600, Fax: (32) 26630640
Asia Pacific: Rockwell Automation, Level 14, Core F, Cyberport 3, 100 Cyberport Road, Hong Kong, Tel:(852)28874788, Fax: (852) 2508 1846

41053-098-01 (03)
Printed in U.S.A.

Rockwell Automation