INSTRUCTION MANUAL
MANUAL DE INSTRUCCIONES

Job Site Charger Radio
Radio Cargador de Trabajo

XRM10

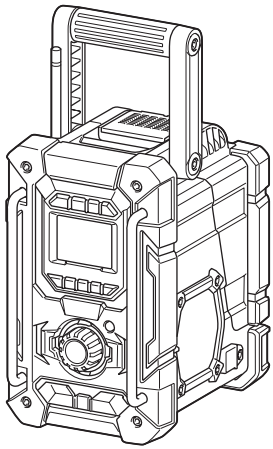

IMPORTANT: Read Before Using.
IMPORTANTE: Lea antes de usar.

SPECIFICATIONS

Model:		XRM10
AC power adaptor		DC 24 V / 5.0 A, inner sleeve positive
Battery		UM-3 (AA size) x 2 for back up CXT battery: DC 10.8 V - 12 V max LXT battery: DC 14.4 V - 18 V
Band		FM AM
Frequency coverage		FM 87.50 - 108 MHz (0.1 MHz/step) AM (MW) 520 - 1,710 kHz (10 kHz/step)
Bluetooth®	Bluetooth® Bluetooth® QD ID	147189 (The Bluetooth® word mark and logos are registered trademarks owned by Bluetooth SIG, Inc.)
	Bluetooth® version	5.0 Certified
	Bluetooth® profiles	A2DP / AVRCP
	Transmission power	Power Class2
	Operating Frequency	2,402 MHz - 2,480 MHz
	Maximum radio-frequency power	6.32 dBm (Declaration for EU Compliance)
	Transmission range	Optimum: Max.10 meters (33 feet) Possible: Max.30 meters (100 feet) (varies according to usage conditions)
	Supported codec	SBC
Circuit feature Loudspeaker		3.5 inches 8 ohm x 2
Output Power		DC 10.8 V - 12 V max:1.2 W x 2 DC 18 V: 3.5 W x 2
USB output		USB TYPE A x 2 (5 V / 2.4 A TOTAL)
Battery charge output		CXT battery: DC 10.8 V - 12 V max, 3.5 A LXT battery: DC 14.4 V - 18 V, 3.5 A
Input terminal		3.5 mm dia. (AUX IN1/AUX IN2)
Antenna system		FM: soft bended rod antenna AM: bar antenna
Dimension (L x W x H)		268 x 185 x 305 mm (10-1/2″x 7-1/4″ x 12″)
Weight (without battery cartridge)		5.9 kg (13.1 lbs)

- Due to our continuing program of research and development, the specifications herein are subject to change without notice.
- Specifications may differ from country to country.

The Bluetooth® word mark and logos are registered trademarks owned by the Bluetooth SIG, Inc. and any use of such marks by Makita is under license. Other trademarks and trade names are those of their respective owners.

The following table indicates the operating time on a single charge in Radio mode.

Battery capacity	Battery Cartridge Voltage		Operating time (hour) (at speaker output = 50 mW + 50 mW)		Charging time (min)
	10.8 V - 12 V max	18 V	In radio or AUX	In Bluetooth® with USB charging	
1.5 Ah	BL1016	-	6.3	0.9	31
	-	BL1815N	6.1	1.4	27
2.0 Ah	BL1021B	-	8.2	1.2	40
	-	BL1820B	8.2	1.8	38
3.0 Ah	-	BL1830B	11.3	2.5	48
4.0 Ah	BL1041B	-	16.4	2.3	75
	-	BL1840B	16.0	3.6	67
5.0 Ah	-	BL1850B	20.5	4.6	84
6.0 Ah	-	BL1860B	24.7	5.5	100

⚠***WARNING:*** **Only use the battery cartridges listed above.** Use of any other battery cartridges may cause injury and/or fire.

NOTE: Some of the battery cartridges listed above may not be available depending on your region of residence.

NOTE: Table regarding to the battery operating time above is for reference. The actual operating time may differ with the type of the battery, charging condition, or usage environment.

Symbols

The followings show the symbols used for tool.

V	volts
⎓	direct current

SAFETY WARNINGS

IMPORTANT SAFETY INSTRUCTIONS

SAVE THESE INSTRUCTIONS.

⚠***WARNING:*** **When using electric tools, basic safety precautions should always be followed to reduce the risk of fire, electric shock, and personal injury, including the following:**

1. **Read this instruction manual carefully before use. If you use a Makita charger, also read the charger instruction manual.**
2. **Clean only with dry cloth. Do not use water for cleaning.**
3. **Do not install near any heat sources such as radiators, heat registers, stoves, or other apparatus (including amplifiers) that produce heat.**
4. **Only use attachments/accessories specified by the manufacturer.**
5. **Unplug this appliance during lightning storms or when unused for long periods of time.**
6. **The battery pack must be recharged only with this radio or the specified charger for the battery. A charger that may be suitable for one type of battery may create a risk of fire when used with another battery.**
7. **Use battery operated radio only with specifically designated battery packs. Use of any other batteries may create a risk of fire.**
8. **When battery pack is not in use, keep it away from other metal objects like: paper clips, coins, keys, nails, screws, or other small metal objects that can make a connection from one terminal to another. Shorting the battery terminals together may cause sparks, burns, or a fire.**
9. **Avoid body contact with grounded surfaces such as pipes, radiators, ranges and refrigerators. There is an increased risk of electric shock if your body is grounded.**
10. **Under abusive conditions, liquid may be ejected from the battery; avoid contact. If contact accidentally occurs, flush with water. If liquid contacts eyes,additionally seek medical help. Liquid ejected from the battery may cause irritation or burns.**
11. **Do not use a battery pack and radio that is damaged or modified.** Doing so may exhibit unpredictable behaviour resulting in fire, explosion or risk of injury.

12. **Do not expose a battery pack or tool to fire or excessive temperature.** Exposure to fire or temperature above 130 °C(266°F) may cause explosion.
13. **Follow all charging instructions and do not charge the battery pack or tool outside the temperature range specified in the instructions.** Charging improperly or at temperatures outside the specified range may damage the battery and increase the risk of fire.
14. **The MAINS plug is used as the disconnect device. The MAINS plug shall remain readily operable.**
15. **Do not use the product at a high volume for any extended period.** To avoid hearing damage, use the product at moderate volume level.
16. **LCD displays include liquid which may cause irritation and poisoning.** If the liquid enters the eyes, mouth or skin, rinse it with water and call a doctor.
17. **Do not expose the product to rain or wet conditions.** Water entering the product will increase the risk of electric shock.
18. **This product is not intended for use by persons (including children) with reduced physical, sensory or mental capabilities, or lack of experience and knowledge, unless they have been given supervision or instruction concerning use of the product by a person responsible for their safety. Children should be supervised to ensure that they do not play with the product. Store the product out of the reach of children.**
19. **Be careful not to pinch your fingers when opening and closing the battery cover.**
20. **Return the battery compartment locker to the original position, after installing or removing battery pack.** If not, battery pack may accidentally fall out of the radio, causing injury to you or someone around you.
21. **Always close and lock the battery compartment locker before moving the radio.**
22. **When the radio is powered from the battery, switch off the radio before removing the battery pack.**
23. **Be careful not to drop or strike the radio. Broken shell may slash your finger or stab your body.** Damaged radio may exhibit unpredictable behaviour resulting in fire, explosion or risk of injury.
24. **Have servicing performed by a qualified repair person using only identical replacement parts.** This will ensure that the safety of the product is maintained.
25. **Do not modify or attempt to repair the appliance or the battery pack except as indicated in the instructions for use and care.**

FCC statement

This device complies with part 15 of the FCC Rules. Operation is subject to the following two conditions: (1) This device may not cause harmful interference, and (2) this device must accept any interference received, including interference that may cause undesired operation.

NOTE: This equipment has been tested and found to comply with the limits for a Class B digital device, pursuant to part 15 of the FCC Rules. These limits are designed to provide reasonable protection against harmful interference in a residential installation. This equipment generates, uses and can radiate radio frequency energy and, if not installed and used in accordance with the instructions, may cause harmful interference to radio communications. However, there is no guarantee that interference will not occur in a particular installation. If this equipment does cause harmful interference to radio or television reception, which can be determined by turning the equipment off and on, the user is encouraged to try to correct the interference by one or more of the following measures:

— Reorient or relocate the receiving antenna.
— Increase the separation between the equipment and receiver.
— Connect the equipment into an outlet on a circuit different from that to which the receiver is connected.
— Consult the dealer or an experienced radio/TV technician for help.

FCC CAUTION
Changes or modifications not expressly approved by the party responsible for compliance could void the user's authority to operate the equipment.

Makita U.S.A. Inc.
14930 Northam Street, La Mirada, CA 90638-5753, USA
+1-(714) 522-8088

CAN ICES-3 (B)/NMB-3(B)

ISED Regulatory Compliance
This device contains licence-exempt transmitter(s) that comply with Innovation, Science and Economic Development Canada's licence-exempt RSS(s). Operation is subject to the following two conditions:
1. This device may not cause interference.
2. This device must accept any interference, including interference that may cause undesired operation of the device.

RF Exposure Compliance
This equipment complies with FCC/IC radiation exposure limits set forth for an uncontrolled environment. This transmitter must not be co-located or operating in conjunction with any other antenna or transmitter.

Important safety instructions for battery cartridge

1. **Before using battery cartridge, read all instructions and cautionary markings on (1) battery charger, (2) battery, and (3) product using battery.**
2. **Do not disassemble or tamper with the battery cartridge.** It may result in a fire, excessive heat, or explosion.
3. **If operating time has become excessively shorter, stop operating immediately. It may result in a risk of overheating, possible burns and even an explosion.**
4. **If electrolyte gets into your eyes, rinse them out with clear water and seek medical attention right away. It may result in loss of your eyesight.**
5. **Do not short the battery cartridge:**
   (1) **Do not touch the terminals with any conductive material.**
   (2) **Avoid storing battery cartridge in a container with other metal objects such as nails, coins, etc.**
   (3) **Do not expose battery cartridge to water or rain.**
   A battery short can cause a large current flow, overheating, possible burns and even a breakdown.
6. **Do not store and use the tool and battery cartridge in locations where the temperature may reach or exceed 50 °C (122 °F).**
7. **Do not incinerate the battery cartridge even if it is severely damaged or is completely worn out. The battery cartridge can explode in a fire.**
8. **Do not nail, cut, crush, throw, drop the battery cartridge, or hit against a hard object to the battery cartridge.** Such conduct may result in a fire, excessive heat, or explosion.
9. **Do not use a damaged battery.**
10. **The contained lithium-ion batteries are subject to the Dangerous Goods Legislation requirements.**
    For commercial transports e.g. by third parties, forwarding agents, special requirement on packaging and labeling must be observed.
    For preparation of the item being shipped, consulting an expert for hazardous material is required.
    Please also observe possibly more detailed national regulations.
    Tape or mask off open contacts and pack up the battery in such a manner that it cannot move around in the packaging.
11. **When disposing the battery cartridge, remove it from the tool and dispose of it in a safe place. Follow your local regulations relating to disposal of battery.**
12. **Use the batteries only with the products specified by Makita.** Installing the batteries to non-compliant products may result in a fire, excessive heat, explosion, or leak of electrolyte.
13. **If the tool is not used for a long period of time, the battery must be removed from the tool.**
14. **During and after use, the battery cartridge may take on heat which can cause burns or low temperature burns. Pay attention to the handling of hot battery cartridges.**
15. **Do not touch the terminal of the tool immediately after use as it may get hot enough to cause burns.**
16. **Do not allow chips, dust, or soil stuck into the terminals, holes, and grooves of the battery cartridge.** It may result in poor performance or breakdown of the tool or battery cartridge.
17. **Unless the tool supports the use near high-voltage electrical power lines, do not use the battery cartridge near high-voltage electrical power lines.** It may result in a malfunction or breakdown of the tool or battery cartridge.
18. **Keep the battery away from children.**

SAVE THESE INSTRUCTIONS.

⚠*CAUTION:* **Only use genuine Makita batteries.** Use of non-genuine Makita batteries, or batteries that have been altered, may result in the battery bursting causing fires, personal injury and damage. It will also void the Makita warranty for the Makita tool and charger.

⚠*CAUTION:* **RISK OF EXPLOSION IF BATTERY IS REPLACED BY AN INCORRECT TYPE.** Disposal of a battery into fire or a hot oven, or mechanically crushing or cutting of a battery, that can result in an explosion. Leaving a battery in an extremely high temperature surrounding environment that can result in an explosion or the leakage of flammable liquid or gas. A battery subjected to extremely low air pressure that may result in an explosion or the leakage of flammable liquid or gas.

Tips for maintaining maximum battery life

1. **Charge the battery cartridge before completely discharged. Always stop tool operation and charge the battery cartridge when you notice less tool power.**
2. **Never recharge a fully charged battery cartridge. Overcharging shortens the battery service life.**
3. **Charge the battery cartridge with room temperature at 10 °C - 40 °C (50 °F - 104 °F). Let a hot battery cartridge cool down before charging it.**
4. **Charge the battery cartridge if you do not use it for a long period (more than six months).**

Important safety instructions for battery charging

CAUTION:

1. **SAVE THESE INSTRUCTIONS**
   – This manual contains important safety and operating instructions for battery charging.
2. **Before charging, read all instructions and cautionary markings on this appliance, AC power adaptor, and battery cartridge.**
3. **CAUTION – To reduce risk of injury, charge only Makita type rechargeable batteries. Other types of batteries may burst causing personal injury and damage.**
4. **Non-rechargeable batteries cannot be charged with this appliance.**
5. **Use a power source with the voltage specified on the nameplate of the AC power adaptor.**
6. **Do not charge the battery cartridge in presence of flammable liquids or gases.**
7. **Do not expose the AC power adaptor to rain, snow, or wet condition.**
8. **Never carry the AC power adaptor by cord or yank it to disconnect from receptacle.**
9. **Before attempting any maintenance or cleaning, unplug the AC power adaptor and remove battery cartridge. Pull by plug rather than cord whenever disconnecting the appliance.**
10. **Do not leave the AC power adaptor disconnected from the appliance while the power is supplied from the mains.**
11. **Make sure cord is located so that it will not be stepped on, tripped over, or otherwise subjected to damage or stress.**
12. **Do not operate this appliance with damaged cord or plug. If the cord or plug is damaged, ask Makita authorized service center to replace it in order to avoid a hazard.**
13. **Do not operate or disassemble this appliance if it has received a sharp blow, been dropped, or otherwise damaged in any way; take it to a qualified serviceman. Incorrect use or reassembly may result in a risk of electric shock or fire.**
14. **Do not charge battery cartridge when room temperature is BELOW 10°C (50°F) or ABOVE 40°C (104°F). At the cold temperature, charging may not start.**
15. **Do not attempt to use the AC power adaptor with a step-up transformer, an engine generator or DC power receptacle.**
16. **Do not allow anything to cover or clog the vents on this appliance.**
17. **Do not plug or unplug the power cord and the AC power adaptor with wet hands.**
18. **Do not install or remove the battery cartridge with wet hands.**

INTRODUCTION

Parts description

Body

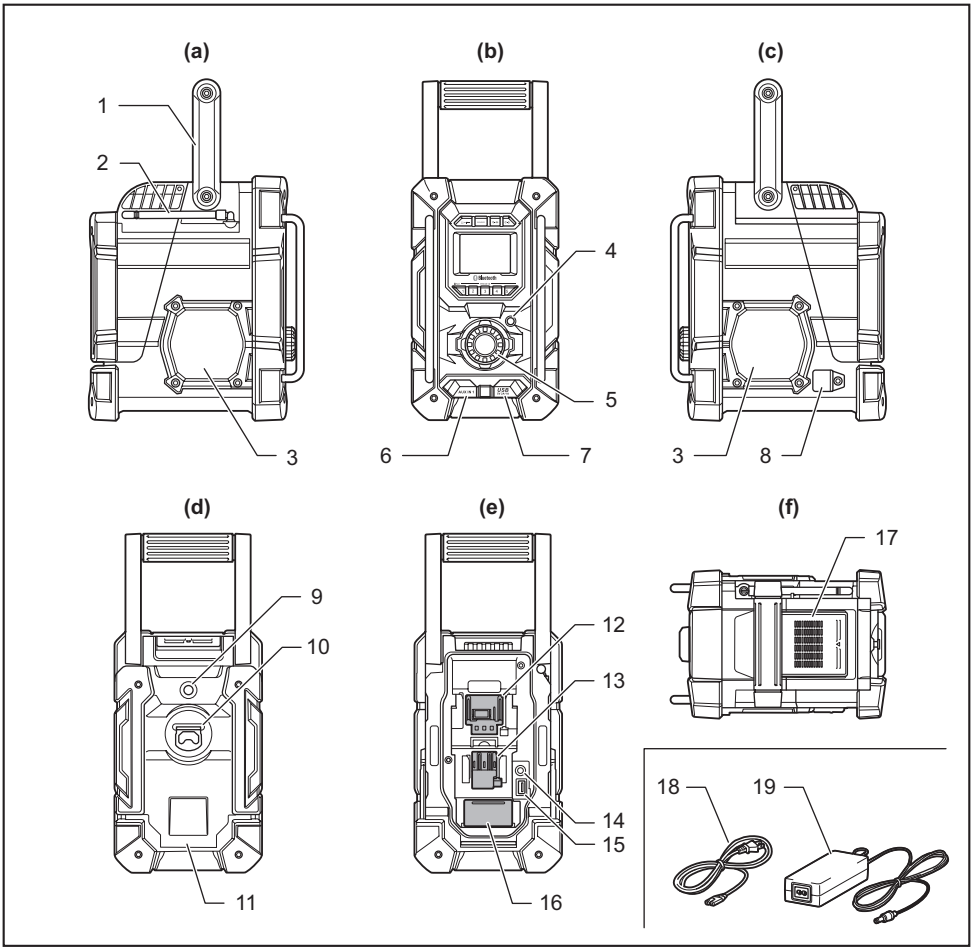

► a) Left side b) Front c) Right side d) Back (battery cover closed) e) Back (battery cover opened) f) Top

1	Handle	2	Soft bended rod antenna	3	Speaker	4	Menu/Info button
5	Volume/Tuning control/ Select knob	6	Auxiliary input socket (AUX IN 1)	7	USB power supply port	8	DC IN socket
9	Hook for AC adaptor	10	Bottle cap opener	11	Battery cover	12	Slot for LXT battery cartridge
13	Slot for CXT battery cartridge	14	Auxiliary input socket (AUX IN 2)	15	USB power supply port	16	Battery compartment (covering back up batteries)
17	Battery compartment locker	18	Power cord	19	AC power adaptor	-	-

Buttons and LCD display

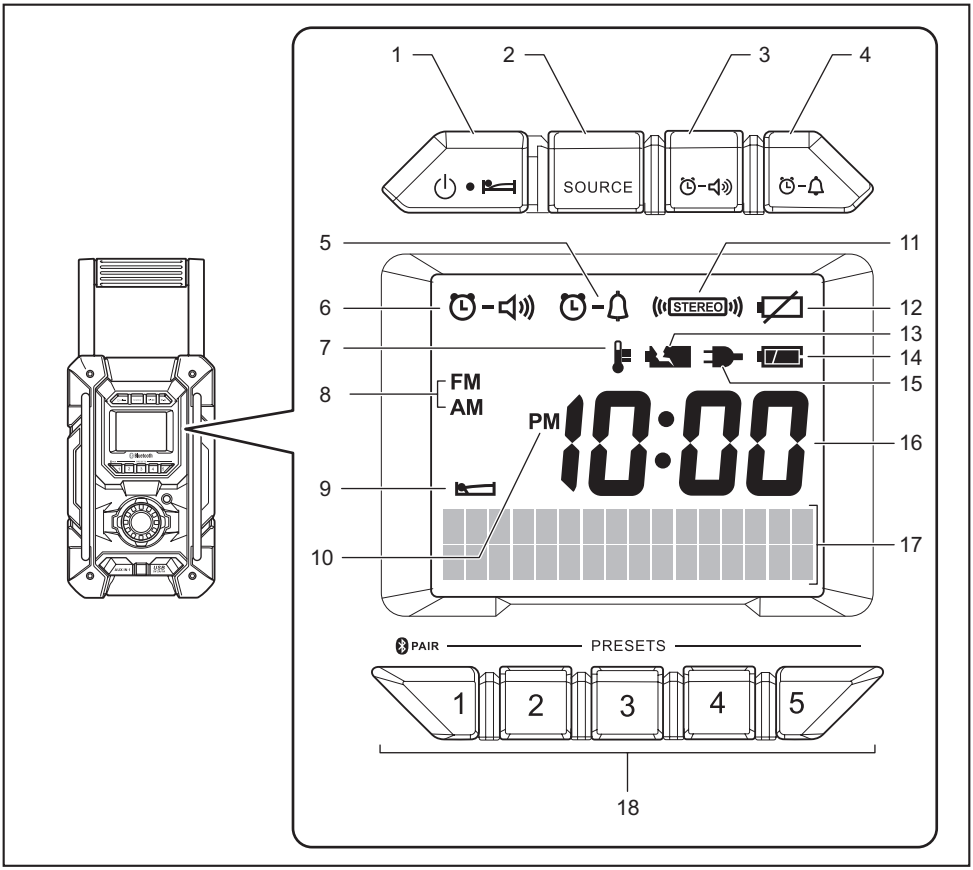

1	Power/Sleep timer button	2	Source button	3	Radio alarm button	4	Buzzer alarm button
5	"TIMER TO ALARM" icon	6	"TIMER TO SPEAKER" icon	7	Icon for delay charge	8	Band
9	Icon for sleep timer	10	PM indicator for clock	11	Stereo symbol	12	No power indicator
13	Error icon for charging failure	14	Indicator for battery status/capacity	15	Indicator for AC power supply	16	Clock
17	Information area	18	Preset stations/Preset 1 button as Bluetooth® pair button	-	-	-	-

Installing back up batteries

NOTE: Keeping back up batteries inside the compartment prevent stored data in preset memories from being lost.

1. Pull up the battery compartment to unlock it and then open the battery cover.

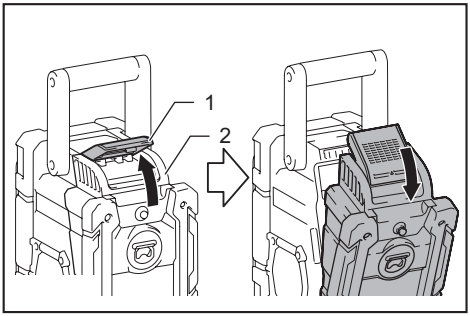

► **1.** Battery compartment locker **2.** Battery cover

2. Remove back up battery compartment cover and install 2 fresh UM-3 (AA sizes) batteries. Make sure the batteries are with correct polarity as shown inside the compartment.

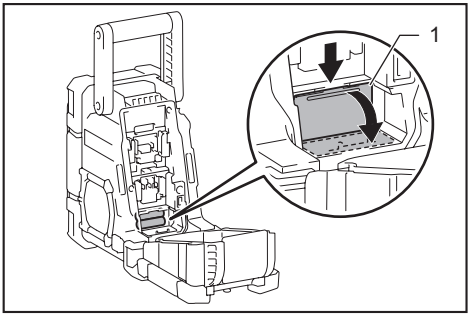

► **1.** Back up battery compartment cover

3. Close the back up battery compartment cover.

FUNCTIONAL DESCRIPTION

Installing or removing battery cartridge

⚠***CAUTION:*** **Hold the tool and the battery cartridge firmly when installing or removing battery cartridge.** Failure to hold the radio and the battery cartridge firmly may cause them to slip off your hands and result in damage to the radio and battery cartridge and a personal injury.

Pull up the battery compartment to unlock it and then open the battery cover.
To install the battery cartridge, align the tongue on the battery cartridge with the groove in the housing and slip it into place. Insert it all the way until it locks in place with a little click. If you can see the red indicator on the upper side of the button, it is not locked completely.

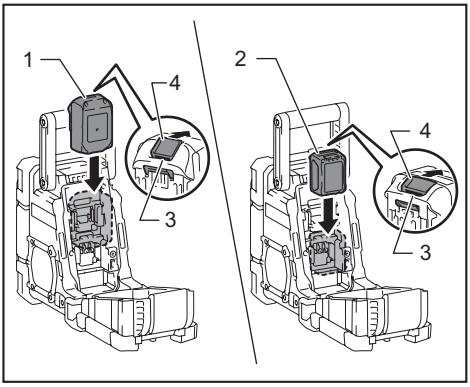

► **1.** LXT battery cartridge **2.** CXT battery cartridge **3.** Red indicator **4.** Button

To remove the battery cartridge, slide it from the tool while sliding the button on the front of the cartridge.
After installing/removing the battery cartridge, be sure to close the battery cover.

⚠***CAUTION:*** **Always install the battery cartridge fully until the red indicator cannot be seen.** If not, it may accidentally fall out of the tool, causing injury to you or someone around you.

⚠***CAUTION:*** **Do not install the battery cartridge forcibly.** If the cartridge does not slide in easily, it is not being inserted correctly.

Indicating the remaining battery capacity

Only for battery cartridges with the indicator

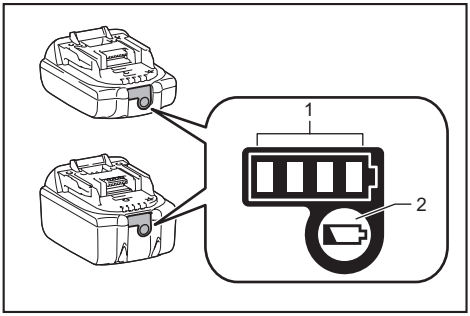

► **1.** Indicator lamps **2.** Check button

Press the check button on the battery cartridge to indicate the remaining battery capacity. The indicator lamps light up for a few seconds.

Indicator lamps			Remaining capacity
■ Lighted	□ Off	◪ Blinking	
■ ■ ■ ■			75% to 100%
■ ■ ■ □			50% to 75%
■ ■ □ □			25% to 50%
■ □ □ □			0% to 25%
◪ □ □ □ (For LXT battery only)			Charge the battery.
■ ■ □ □ ↑↓ □ □ ■ ■ (For LXT battery only)			The battery may have malfunctioned.

NOTE: Depending on the conditions of use and the ambient temperature, the indication may differ slightly from the actual capacity.

Using the soft bended rod antenna

When listening to FM radio stations, straight up the soft bended rod antenna as shown in the figure.

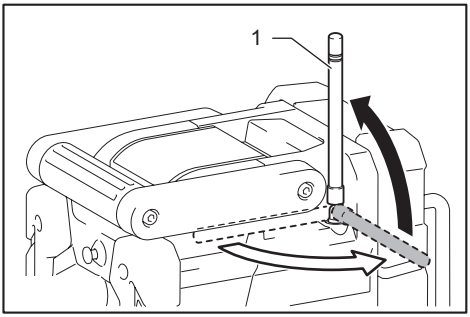

► **1.** Soft bended rod antenna

NOTICE: Always store the soft bended rod antenna to the original position after use.

Using Supplied AC power adaptor

⚠***WARNING:*** **Always disconnect the AC power adaptor completely before moving the radio. If the AC power adaptor is not removed, it may cause an electric shock.**

⚠***WARNING:*** **Never pull and/or drag the cord of the AC power adaptor. If not, the radio may accidentally fall down, causing injury to you or someone around you.**

⚠***WARNING:*** **The AC power adaptor is used as the means of connecting the radio to the mains supply.** The mains socket used for the radio must remain accessible during normal use.

⚠***WARNING:*** **In order to disconnect the radio, the AC power adaptor should be removed from the mains outlet completely**

⚠***WARNING:*** **Use the AC power adaptor supplied with the product or specified by Makita only.**

⚠***WARNING:*** **Do not hold the power supply cable and plug by your mouth.** Doing so might cause an electric shock.

⚠***WARNING:*** **Do not handle the plug with wet or greasy hand.**

⚠***WARNING:*** **Damaged or entangled cords increase the risk of electric shock. If the cord is damaged, have it replaced by our authorized service center in order to avoid a safety hazard. Do not use it before repair.**

⚠***WARNING:*** **After use, always store AC power adaptor out of the reach of children.**

Open the cover and insert the adaptor plug into the DC IN socket on the side of the radio. Plug the adaptor into a standard mains socket outlet. While the radio is powered from AC power adaptor, the indicator for AC power supply ( ) will appear on the display.

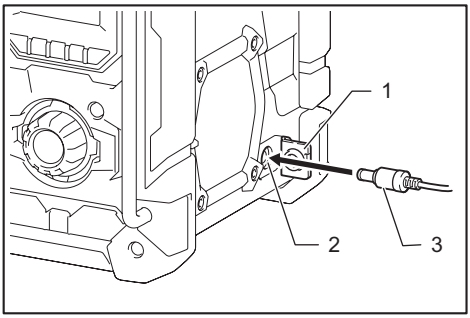

► **1.** Cover **2.** DC IN socket **3.** Adaptor plug

NOTE: When the adaptor is used, the radio is powered from the mains and the battery cartridge is charged.

NOTE: When the radio has any interference in AM band by its AC adaptor, move the radio away from the AC adaptor further than 30 cm (1 feet).

Auxiliary input socket

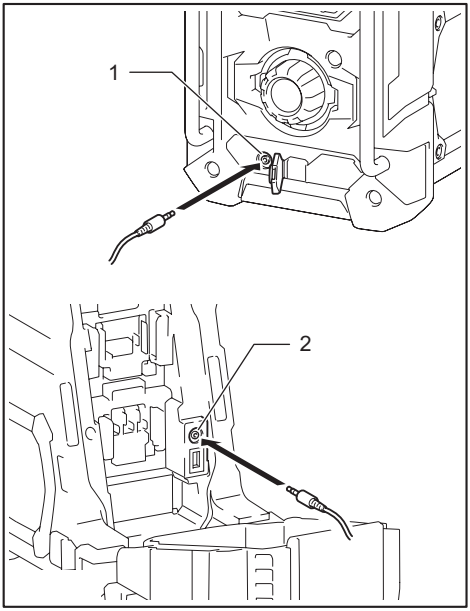

► **1.** AUX IN 1 **2.** AUX IN 2

Two 3.5 mm stereo auxiliary input sockets are provided. One is at the front of the radio (AUX IN 1); the other is located in the battery compartment (AUX IN 2).

1. Connect an external audio source, such as a MP3 or CD player, to the auxiliary input socket.

2. Repeatedly press and release the Source button until AUX IN 1 or 2 is displayed.

3. Adjust the volume setting on your external audio source to ensure an adequate signal level. After that, use the Tuning control knob on the radio as needed for comfortable listening.

Charging with USB power supply port

CAUTION: **Do not connect power source to USB port. Otherwise there is risk of fire. The USB port is only intended for charging lower voltage device. Always place the cover onto the USB port when not charging the lower voltage device.**

CAUTION: **Do not insert a nail, wire, etc. into USB power supply port.** Otherwise a circuit short may cause smoke and fire.

NOTICE: Before connecting USB device to the charger, always backup your data of USB device. Otherwise your data may lose by any possibility.

NOTICE: When not using or after charging, remove the USB cable and close the cover.

NOTICE: Do not connect this USB socket with your PC USB port, as it is highly possible that it may cause breakdown of the units.

NOTE: The charger may not supply power to some USB devices.

There are USB power supply ports at the front and back side of the radio. You can charge USB device through the USB power supply port.

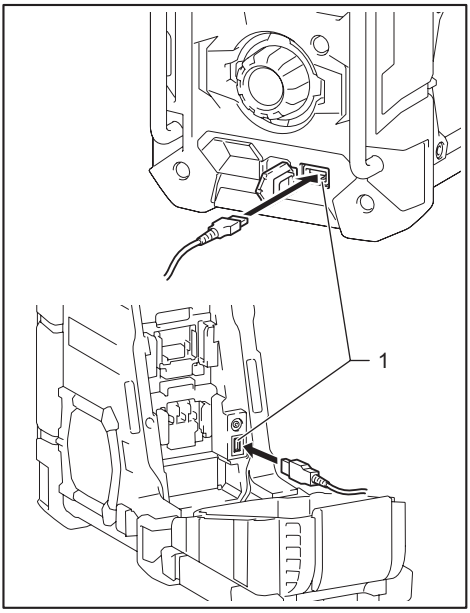

► **1.** USB power supply port

1. Connect the USB device, such as a MP3 or CD player, to the USB power supply port using a USB cable available in the market.

2. Press the Power button to switch on the radio.

NOTE: No matter if the radio is AC powered or battery powered, you can charge a USB device when the radio is switched on and in FM radio mode, Bluetooth mode, or AUX mode which is appeared when an external audio source is connected.

NOTE: The maximum volume of the output power speaker will decrease when your USB device is being charged.

NOTE: The USB socket can provide max 2.4 A 5 V (2 port total) of electrical current.

Charging the battery cartridge

To charge the battery cartridge with this radio, insert the adaptor plug into the DC IN socket and then plug it to the mains. After that, insert the battery cartridge to the slot.

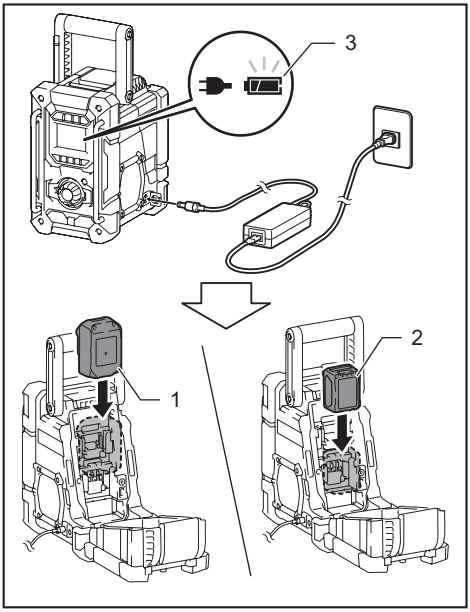

► **1.** LXT battery cartridge **2.** CXT battery cartridge **3.** Indicator for battery status/capacity

The indicator for battery status/capacity blinks when the battery cartridge is being charged. The charging status is as follows:

Indicator for battery status/ capacity	Charging status
(blinking)	Charging (less than 80%)
(blinking)	Charging (80% or more has been charged)
(not blinking)	Charged (100%)

NOTICE: **You cannot charge LXT and CXT battery cartridges at the same time.**

NOTE: It will take several seconds until the indicator for battery status/capacity appears after the AC power adaptor is plugged into the mains.

NOTE: If the AC power adaptor is disconnected from the radio during battery charging, the radio turns off for a few seconds and then automatically turns on with the battery power supply.

Hook for the AC power adaptor

The hook on the back of the radio is useful for carrying the AC power adaptor. When carrying, bundle the cords and tie them with AC power adaptor using the band.

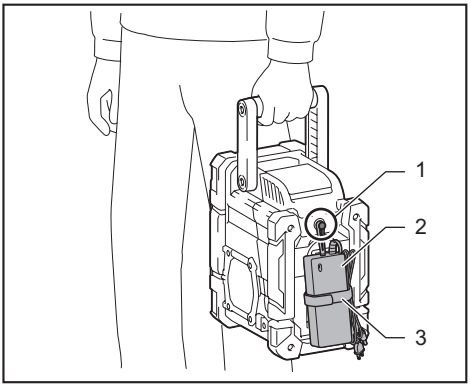

► **1.** Hook **2.** AC power adaptor **3.** Band

NOTICE: **Do not store AC power adaptor in the battery compartment.** The cord may be pinched and damaged when closing the battery cover.

NOTICE: **Always hold the handle when carrying the radio.**

NOTICE: **Be careful not to drop the AC power adaptor hooked on the back of the radio.**

Bottle cap opener

The bottle cap opener is provided on the back of the radio.

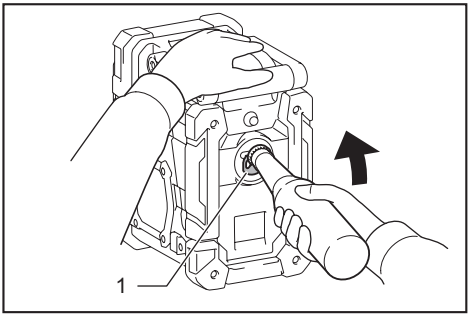

► **1.** Bottle cap opener

NOTICE: **Hold the radio firmly when using the bottle cap opener.** Failure to do so may cause the radio tipped over and result in damage or malfunction.

NOTICE: **Be careful not to spill the beverage onto the radio when opening the cap.**

OPERATION

Switching on/off the radio

Press the Power button to switch on the radio. Press the Power button again to switch off the radio.

Adjusting the volume level

Turn the Tuning control knob clockwise to increase the volume. Turn the Tuning control knob counter-clockwise to decrease the volume.

NOTE: The volume adjustment is not available during tuning and some settings.

Scan tuning AM/FM

1. Press the Power button to switch on your radio.

2. Press the Source button to select AM or FM radio mode.

3. Press and hold the Tuning control knob to carry out an auto-tune.

Your radio will scan up the AM or FM band from the currently displayed frequency and will stop scanning automatically when it finds a station of sufficient strength.

NOTE: The stations to be found by scan tuning vary depending on the receiving sensitivity at the location where the scan tuning is performed. If you don't have desired station, change the location and perform the procedure above.

NOTE: When the end of the waveband is reached your radio will recommence tuning from the opposite end of the waveband.

Manual tuning – FM/AM

1. Press the Power button to switch on your radio.

2. Press the Source button to select FM/AM radio mode.

3. Press the Tuning control knob .

4. Rotate the Tuning control knob to tune to a station.

5. Press the Tuning control knob to set the tuning.

NOTE: Manual tuning is available while "MANUAL TUNING" is displayed on the display. If "MANUAL TUNING" is not displayed, start the manual tuning from the beginning.

NOTE: The stations to be found by manual tuning vary depending on the receiving sensitivity at the location where the manual tuning is performed. If you don't have desired station, change the location and perform the procedure above.

NOTE: When the end of the waveband is reached your radio will recommence tuning from the opposite end of the waveband.

Presetting stations in FM/AM

There are 5 preset stations each for FM/AM radio. They are used in the same way for each waveband.

1. Press the Power button to switch on your radio.

2. Press the Source button to select the desired waveband. Tune to the required radio station.

3. Press and hold the required Preset button (1 to 5) until the display shows “PRESET X STORED” (X indicates the number of the Preset button that you pressed). The station will be stored using the preset number (P1-P5). Repeat this procedure for the remaining presets as you wish.

NOTE: Preset stations which have already been stored may be overwritten by following the above procedure.

Recalling a preset station in AM/FM

1. Press the Power button to switch on your radio.

2. Press the Source button to select AM or FM radio mode.

3. Press the desired Preset button that you stored in the preset memory.

Display modes – FM

Your radio has a range of display options for FM radio mode.

Station name	Displays the name of the station being listened to, together with the band and frequency.
Program type	Displays the type of station being listened to such as Pop, Classic, News, etc, together with the band and frequency.
Radio text	Displays radio text message such as new items etc, together with the band and frequency.
Time/Date	Displays the time and date according to the date setting of your radio.

Setting the clock

Setting the time and date format

NOTE: The selected time and date format is also used when setting the alarms.

1. Press and hold the Menu/Info button to enter the menu setting.

2. Rotate the Tuning control knob until <TIME> appears on the display and press the Tuning control knob to enter the setting.

3. Rotate the Tuning control knob until <SET 12/24 HOUR> appears on the display and press the control knob to enter the setting.

4. Rotate the Tuning control knob to select either <12 HOUR> or <24 HOUR> format. Press the Tuning control knob to confirm your choice.

NOTE: If the 12 hour clock format is chosen, the radio will then use the 12 hour clock for the setting.

5. Press and hold the Menu/Info button to enter the menu setting.

6. Rotate the Tuning control knob until <TIME> appears on the display and press the Tuning control knob to enter the setting.

7. Rotate the Tuning control knob until <DATE FORMAT> appears on the display and press the control knob to enter the setting.

8. Rotate the Tuning control knob to select the desired date format (<DD/MM/YYYY> or <MM/DD/YYYY>). Press the Tuning control knob to confirm your choice.

Setting the time

1. Press and hold the Menu/Info button.

2. Rotate the Tuning control knob until <TIME> appears on the display. Press the Tuning control knob to enter the setting.

3. Press the Tuning control knob while <SET TIME> appears on the display to enter the setting.

4. The hour setting on the display will begin flashing. Rotate the Tuning control knob to select the desired hour, and press the Tuning control knob to confirm the setting. Then rotate the Tuning control knob to select the desired minute, and press the Tuning control knob to confirm the setting.

Setting the date

1. Press and hold the Menu/Info button.

2. Rotate the Tuning control knob until <TIME> appears on the display. Press the Tuning control knob to enter the setting.

3. Rotate the Tuning control knob until <SET DATE> appears on the display. Press the Tuning control knob to enter the setting.

4. Rotate the Tuning control knob to select the desired year and press the Tuning control knob to confirm the setting. Then rotate the Tuning control knob to select the desired month, and press the Tuning control knob to confirm the setting. Then rotate the Tuning control knob to select the desired date and press the Tuning control knob to confirm the setting.

Setting the alarm clock

Your radio has two alarms which can each be set to wake you to AM/FM radio or buzzer alarm. The alarms may be set while the unit is in standby mode or while playing.

Setting radio alarm time

1. Press and hold the radio alarm button, the radio alarm symbol and the display hour will flash along with a beep.

2. While the radio alarm symbol is flashing, rotate Tuning control knob to select the hour and press Tuning control knob again to confirm hour setting. Then rotate the Tuning control knob to select the minute and press Tuning control knob to confirm minute setting.

3. Rotate the Tuning control knob and the display will show the frequency options for the alarm.

The alarm options are as follows:

ONCE	The alarm will sound once
DAILY	The alarm will sound everyday
WEEKDAYS	The alarm will sound only on weekdays
WEEKENDS	The alarm will sound only at weekends

Press the Tuning control knob to confirm the setting.

4. Rotate Tuning control knob to select the band (FM/AM) and press Tuning control knob again to confirm the setting.

5. Rotate Tuning control knob to select <LAST LISTENED> or <PRESET NO.> and press Tuning control knob again to confirm the setting.

6. Rotate Tuning control knob to select the desired volume and press Tuning control knob to confirm the volume. Radio alarm setting is now completed.

NOTE: If new radio alarm station is not selected, the radio will select the last alarm station.

Setting HWS (Humane Wake System) buzzer alarm

A beep tone will activate when selecting the HWS buzzer alarm. The alarm beep starts to ring and it becomes quicker as the time elapses. The alarm beep continues to ring for one minute and stops. After one minute silence, the alarm beep resume ringing. The alarm beep repeats this cycle until you press the Power button.

NOTE: The buzzer alarm can be set when the radio is turned off.

1. Press and hold the buzzer alarm button, the symbol and the display hour will flash along with a beep.

2. While the buzzer alarm symbol is flashing, rotate Tuning control knob to select the hour and press Tuning control knob again to confirm hour setting. Then rotate the Tuning control knob to select the minute and press Tuning control knob to confirm minute setting.

3. Rotate the Tuning control knob and the display will show the frequency options for the alarm.

The alarm options are as follows:

ONCE	The alarm will sound once
DAILY	The alarm will sound everyday
WEEKDAYS	The alarm will sound only on weekdays
WEEKENDS	The alarm will sound only at weekends

4. Press the Tuning control knob to confirm the setting.

NOTE: There is no volume adjustment for buzzer alarm.

When the alarm sounds

To cancel a sounding alarm, press the Power button .

Disabling/cancelling alarms

To disable an active alarm, press and hold the corresponding alarm button to cancel the alarm.

Snooze

When the alarm sounds, press any button other than the Power button to stop the alarm for 5 minutes. "SNOOZE" will appear on the display.
To adjust the silence time, follow the procedures below:

1. Press and hold the Menu/Info button to enter the menu setting.

2. Rotate the Tuning control knob until "SNOOZE" appears on the display. Press the Tuning control knob to enter the setting. Rotate the Tuning control knob to adjust the silence time from 5, 10, 15 and 20 minutes.

NOTE: To cancel the snooze timer while the alarm is suspended, press the Power button .

Sleep timer

Your radio can be set to turn off automatically after a preset time has elapsed. The Sleep Timer setting can be adjusted for 15, 30, 45, 60, 90, or 120 minutes.

1. Press and hold the Power button to enter the Sleep Timer setting. “SLEEP 60 MINUTES” will be shown on the display.

2. Keep holding the Power button . The sleep timer options will start switching on the display. Release the Power button when the desired Sleep Timer setting appears on the display. The setting will be saved and the icon for sleep timer ( ) will appear on the display.

NOTE: Your radio will switch off automatically after the preset Sleep Timer has elapsed.

NOTE: To cancel the sleep timer before the preset time has elapsed, simply press the Power button to turn the radio off.

Loudness

You can get compensation on lower and higher frequency for your radio by adjusting the loudness function.

1. Press and hold the Menu/Info button to enter the menu setting.

2. Rotate the Tuning control knob until <LOUDNESS> appears on the display. Press the Tuning control knob to enter the setting.

3. Rotate the Tuning control knob to choose <ON> or <OFF> to turn on or turn off the loudness function, then press the Tuning control knob to confirm the setting.

NOTE: To turn off the loudness function, select <OFF> and press the Tuning control knob to confirm the setting.

Listening to Bluetooth® music

You need to pair your Bluetooth® device with your radio before you can auto-link to play/stream Bluetooth® music through your radio. Paring creates a permanent “bond” so two devices can always recognize each other.

Pairing your Bluetooth® device

1. Press the Source button to select Bluetooth® function. "READY BLUETOOTH" will be shown on the display and "READY" will flash.

2. Activate Bluetooth® on your device according to the device’s user manual to allow the paring procedure.

3. Press and release the Pair button . "PAIR BLUETOOTH" will be shown on the display and it will flash. You can start the search of your radio on your Bluetooth® device. Once the name of your radio is appeared on your Bluetooth® device, press the item in your Bluetooth® list.

NOTE: With some mobiles (versions earlier than BT2.1 Bluetooth® device), you may need to input the pass code “0000”.

4. Your Bluetooth® device will be linked with the radio. Once connected, “CONNECTED BLUETOOTH” will appear on the display.

You can now play the music in your Bluetooth® device via your radio.

Playing Bluetooth® device which has already paired

1. Press the Source button to select Bluetooth® function. "READY BLUETOOTH" will be shown on the display and "READY" will flash.

2. Search and link the radio on your Bluetooth® device. Some device may link with the radio automatically.

You can now play the music in your Bluetooth® device via your radio.

NOTE: The radio can pair with 8 Bluetooth® devices at most. When you pair Bluetooth® devices more than this number, pairing history will be overwritten from the oldest pairing history.

NOTE: If there are 2 Bluetooth® devices searching for your radio, it will show its availability on both devices.

NOTE: If your Bluetooth® device is temporarily disconnected to your radio, then you need to manually reconnect your device again to the radio.

NOTE: If the name of your radio is appeared on your Bluetooth® device list but your device cannot connect with it, delete the item name of your radio from your list and pair the device with your radio again following the steps described previously.

NOTE: The optimum operation range between the radio and the paired device is approximately 10 meters (30 feet).

NOTE: Any obstacle between the radio and the device can reduce the operational range.

Disconnecting your Bluetooth® device

1. Press and hold the Pair button for a few seconds to disconnect with your Bluetooth® device. “ CONNECTED BLUETOOTH” will turn to be "PAIR BLUETOOTH".

2. Press the Power button .

MAINTENANCE

CAUTION: **Always be sure that the appliance is switched off and the battery cartridge is removed before attempting to perform inspection or maintenance.**

NOTICE: **Never use gasoline, benzine, thinner, alcohol or the like. Discoloration, deformation or cracks may result.**

To maintain product SAFETY and RELIABILITY, repairs, any other maintenance or adjustment should be performed by Makita Authorized or Factory Service Centers, always using Makita replacement parts.

OPTIONAL ACCESSORIES

CAUTION: **These accessories or attachments are recommended for use with your Makita tool specified in this manual.** The use of any other accessories or attachments might present a risk of injury to persons. Only use accessory or attachment for its stated purpose.

If you need any assistance for more details regarding these accessories, ask your local Makita Service Center.

- Makita genuine battery and charger

NOTE: Some items in the list may be included in the tool package as standard accessories. They may differ from country to country.

MAKITA LIMITED WARRANTY

Please refer to the annexed warranty sheet for the most current warranty terms applicable to this product. If annexed warranty sheet is not available, refer to the warranty details set forth at below website for your respective country.

United States of America: www.makitatools.com
Canada: www.makita.ca
Other countries: www.makita.com

ESPECIFICACIONES

Modelo:		**XRM10**
Adaptador de energía de C.A.		24 V c.c., 5,0 A, manguito interior positivo
Batería		UM-3 (tamaño AA) x 2 de respaldo Batería CXT: 10,8 V c.c. - 12 V c.c. máx. Batería LXT: 14,4 V c.c. - 18 V c.c.
Banda		FM AM
Cobertura de frecuencia		FM 87,50 MHz - 108 MHz (0,1 MHz/fase) AM (MW) 520 kHz - 1 710 kHz (10 kHz/fase)
Bluetooth®	Bluetooth® Bluetooth® QD ID (Ident. de diseño)	147189 (El término Bluetooth® así como su marca y logos son marcas registradas propiedad de Bluetooth SIG, Inc.).
	Versión de Bluetooth®	5,0 certificado
	Perfiles de Bluetooth®	A2DP / AVRCP
	Potencia de transmisión	Potencia clase 2
	Frecuencia de operación	2 402 MHz - 2 480 MHz
	Potencia máxima de radiofrecuencia	6,32 dBm (Declaración de cumplimiento con normas de la Unión Europea)
	Rango de transmisión	Óptimo: Máximo 10 metros (33 pies) Posible: Máximo 30 metros (100 pies) (varía conforme a las condiciones de uso)
	Codificación/decodificación compatible	SBC
Característica de los circuitos Altavoz		3,5 pulgadas 8 ohmios x 2
Potencia de salida		10,8 V c.c. - 12 V c.c. máx.:1,2 W x 2 18 V c.c. : 3,5 W x 2
Salida USB		USB tipo A x 2 (5 V / 2,4 A TOTAL)
Salida de la carga de batería		Batería CXT: 10,8 V c.c. - 12 V c.c. máx., 3,5 A Batería LXT: 14,4 V c.c. - 18 V c.c., 3,5 A
Terminal de entrada		Diámetro 3,5 mm (AUX IN1/AUX IN2)
Sistema de antena		FM: antena de varilla flexible AM: antena de barra
Dimensiones (La x An x Al)		268 mm x 185 mm x 305 mm (10-1/2″ x 7-1/4″ x 12″)
Peso (sin cartucho de la batería)		5,9 kg (13,1 lbs)

- Debido a nuestro continuo programa de investigación y desarrollo, las especificaciones aquí incluidas están sujetas a cambio sin previo aviso.
- Las especificaciones pueden variar de país a país.

Bluetooth®

El término Bluetooth® así como su marca y logo son marcas registradas propiedad de Bluetooth SIG, Inc. y su uso por parte de Makita está autorizado bajo licencia. Las demás marcas registradas y nombres comerciales pertenecen a sus respectivos propietarios.

La tabla a continuación indica el tiempo de funcionamiento con una sola carga en el modo de radio.

Capacidad de la batería	Voltaje del cartucho de batería		Tiempo de funcionamiento (hora) (a la salida del altavoz = 50 mW + 50 mW)		Tiempo de carga (min)
	10,8 V - 12 V máx.	18 V	En modo radio o AUX	En modo Bluetooth® con carga USB	
1,5 Ah	BL1016	-	6,3	0,9	31
	-	BL1815N	6,1	1,4	27
2,0 Ah	BL1021B	-	8,2	1,2	40
	-	BL1820B	8,2	1,8	38
3,0 Ah	-	BL1830B	11,3	2,5	48
4,0 Ah	BL1041B	-	16,4	2,3	75
	-	BL1840B	16,0	3,6	67
5,0 Ah	-	BL1850B	20,5	4,6	84
6,0 Ah	-	BL1860B	24,7	5,5	100

⚠***ADVERTENCIA:*** **Utilice solo los cartuchos de batería mencionados anteriormente.** El uso de cualquier otro cartucho de batería podría ocasionar una lesión y/o un incendio.

NOTA: Algunos de los cartuchos de batería enumerados arriba podrían no estar disponibles dependiendo de su área de residencia.

NOTA: La tabla sobre el tiempo de funcionamiento de la batería anterior es para referencia. El tiempo de funcionamiento real puede variar según el tipo de batería, la condición de carga o el entorno de uso.

Símbolos

A continuación se muestran los símbolos utilizados para la herramienta.

V	volts o voltios
⎓	corriente directa o continua

ADVERTENCIAS DE SEGURIDAD

INSTRUCCIONES IMPORTANTES DE SEGURIDAD

GUARDE ESTAS INSTRUCCIONES.

⚠***ADVERTENCIA:*** **Al utilizar herramientas eléctricas, siempre deben tomarse en cuenta las precauciones básicas de seguridad a fin de reducir el riesgo de incendio, descarga eléctrica y lesiones personales, incluyendo lo siguiente:**

1. **Lea cuidadosamente este manual de instrucciones antes del uso. Si utiliza un cargador Makita, lea también el manual de instrucciones del cargador.**
2. **Limpie solamente con un paño seco. No utilice agua para la limpieza.**
3. **No lo instale cerca de fuentes de calor tales como radiadores, registros de calor, estufas u otros aparatos (incluidos amplificadores) que produzcan calor.**
4. **Utilice solo aditamentos/accesorios especificados por el fabricante.**
5. **Desenchufe este aparato durante tormentas eléctricas o cuando no se utilice durante largos períodos.**
6. **La batería debe recargarse solamente con este radio o con el cargador especificado para la batería. Un cargador que sea adecuado para un tipo de batería puede generar un riesgo de incendio al usarse con una batería distinta.**
7. **Utilice una radio a batería solamente con los paquetes de baterías designados específicamente para ello. El uso de cualquier otro tipo de baterías podría generar un riesgo de incendio.**
8. **Cuando no se esté usando el paquete de batería, manténgalo alejado de otros objetos metálicos, como sujetapapeles (clips), monedas, llaves, clavos, tornillos u otros objetos pequeños de metal que puedan crear una conexión entre una terminal y otra. Causar un cortocircuito en las terminales de la batería podría causar chispas, quemaduras o un incendio.**

9. **Evite el contacto del cuerpo con superficies conectadas a tierra tales como tubos, radiadores, cocinas y refrigeradores. Si su cuerpo es puesto a tierra existirá un mayor riesgo de que sufra una descarga eléctrica.**
10. **En condiciones de abuso, podría expulsarse líquido de la batería; evite el contacto. En caso de contacto accidental, enjuague con agua. Si hay contacto del líquido con los ojos, solicite atención médica adicionalmente. Puede que el líquido expulsado de la batería cause irritación o quemaduras.**
11. **No utilice el radio ni una batería que estén dañadas o hayan sido modificadas.** El hacerlo podría ocasionar una situación inesperada provocando un incendio, explosión o riesgo de lesiones.
12. **No exponga la herramienta ni la batería al fuego ni a una temperatura excesiva.** La exposición al fuego a una temperatura superior a 130 °C (266°F) podría causar una explosión.
13. **Siga todas las instrucciones para la carga y evite cargar la herramienta o la batería fuera del rango de temperatura especificado en las instrucciones.** Una carga inadecuada o a una temperatura fuera del rango especificado podría dañar la batería e incrementar el riesgo de incendio.
14. **El enchufe MAINS (red eléctrica) se utiliza como dispositivo de desconexión. El enchufe MAINS deberá permanecer fácilmente accesible para su operación.**
15. **No utilice el producto a un volumen alto durante un período prolongado.** Para evitar daños auditivos, use el producto a un nivel de volumen moderado.
16. **Las pantallas LCD incluyen líquidos que pueden causar irritación y envenenamiento.** Si el líquido entra en los ojos, la boca o la piel, enjuáguelo con agua y llame a un médico.
17. **No exponga el producto a la lluvia ni a la humedad.** El agua que ingrese al producto incrementará el riesgo de descarga eléctrica.
18. **Este producto no está diseñado para ser utilizado por personas (incluidos niños) con capacidades físicas, sensoriales o mentales reducidas o con falta de experiencia y conocimientos, a no ser que una persona responsable de su seguridad les supervise o les enseñe el uso seguro del producto. Hay que asegurarse de que los niños no jueguen con el producto. Almacene el producto fuera del alcance de los niños.**
19. **Tenga cuidado de no pellizcar sus dedos al abrir y cerrar la cubierta de la batería.**
20. **Regrese el cierre del compartimento de la batería a la posición original después de instalar o extraer el cartucho de batería.** De no hacerlo, el cartucho de batería podría caerse accidentalmente de la radio, ocasionándole lesiones a usted o a alguien cerca de usted.
21. **Siempre cierre y asegure el cierre del compartimento de la batería antes de mover la radio.**
22. **Cuando la radio se alimenta desde el cartucho de batería, apague la radio antes de retirar el cartucho de batería.**
23. **Tenga cuidado de no dejar caer ni golpear la radio. El armazón roto podría cortarle el dedo o atravesar su cuerpo.** La radio dañada podría ocasionar una situación inesperada provocando un incendio, explosión o riesgo de lesiones.
24. **Pida que el servicio lo realice un técnico en reparaciones calificado y que utilice únicamente piezas de repuesto idénticas a las originales.** Esto garantizará que se mantenga la seguridad del producto.
25. **No modifique ni intente reparar el aparato ni el paquete de baterías salvo como se indique en las instrucciones para el uso y cuidado.**

Declaración de la FCC

Este dispositivo cumple con lo dispuesto en la Parte 15 de las Normas de la FCC. La operación está sujeta a las siguientes dos condiciones: (1) Este dispositivo no debe causar una interferencia dañina, y (2) este dispositivo debe aceptar cualquier interferencia recibida, incluida la interferencia que pueda ocasionar una operación no deseada.

NOTA: Este equipo fue sometido a pruebas y se ha comprobado que cumple con los límites para un dispositivo digital Clase B, conforme a lo dispuesto en la Parte 15 de las Normas de la FCC. Estos límites están diseñados para proporcionar una protección razonable contra una interferencia dañina en una instalación residencial. Este equipo genera, usa y puede irradiar energía de radiofrecuencia y, si no se instala y se usa de acuerdo con las instrucciones, puede causar una interferencia dañina a las radiocomunicaciones. Sin embargo, no hay ninguna garantía de que la interferencia no ocurrirá en una instalación en particular. Si este equipo llega a causar una interferencia dañina a la recepción de radio o televisión, lo cual puede determinarse encendiendo y apagando el equipo, el usuario deberá intentar corregir la interferencia tomando una o varias de las siguientes medidas:

— Reorientar o reubicar la antena receptora.
— Aumentar la separación entre el equipo y el receptor.
— Conectar el equipo a una toma de corriente en un circuito distinto al cual esté conectado el receptor.
— Consultar al distribuidor o a un técnico experto en radio/TV para solicitar asistencia.

PRECAUCIÓN DE LA FCC
Cualquier cambio o modificación que no haya sido expresamente aprobada por la parte responsable del cumplimiento podría anular la autoridad del usuario para operar el equipo.

Makita U.S.A. Inc.
14930 Northam Street, La Mirada, CA 90638-5753, EUA
+1-(714) 522-8088

CAN ICES-3 (B)/NMB-3(B)

Cumplimiento normativo del Departamento de Innovación, Ciencia y Desarrollo Económico de Canadá (ISED)
Este dispositivo contiene transmisores exentos de licencia que cumplen con las especificaciones de estándares para radio (RSS) exentos de licencia del Departamento de Innovación, Ciencia y Desarrollo Económico de Canadá. El funcionamiento está sujeto a las siguientes dos condiciones:
1. Este dispositivo no debe causar una interferencia.
2. Este dispositivo debe aceptar cualquier interferencia, incluyendo la interferencia que pueda ocasionar una operación no deseada del dispositivo.

Cumplimiento sobre la exposición a la RF
Este equipo cumple con los límites de exposición a la radiación de la Comisión Federal de Comunicaciones (FCC)/Industria Canadá (IC) establecidos para un entorno no controlado. Este transmisor no debe ubicarse ni funcionar junto con ninguna otra antena o transmisor.

Instrucciones importantes de seguridad para el cartucho de batería

1. **Antes de utilizar el cartucho de batería, lea todas las instrucciones e indicaciones de precaución en el (1) el cargador de batería, (2) la batería, y (3) el producto con el que se utiliza la batería.**
2. **No desarme ni modifique el cartucho de batería.** Podría ocurrir un incendio, calor excesivo o una explosión.
3. **Si el tiempo de operación se ha acortado en exceso, deje de operar de inmediato. Podría correrse el riesgo de sobrecalentamiento, posibles quemaduras e incluso explosión.**
4. **En caso de que ingresen electrolitos en sus ojos, enjuáguelos bien con agua limpia y consulte de inmediato a un médico. Esto podría ocasionar pérdida de visión.**
5. **Evite cortocircuitar el cartucho de batería:**
   (1) **No toque las terminales con ningún material conductor.**
   (2) **Evite guardar el cartucho de batería en un cajón junto con otros objetos metálicos, tales como clavos, monedas, etc.**
   (3) **No exponga el cartucho de batería al agua o la lluvia.**
   Un cortocircuito en la batería puede causar un flujo grande de corriente, sobrecalentamiento, posibles quemaduras e incluso una descompostura.
6. **No guarde ni utilice la herramienta y el cartucho de batería en lugares donde la temperatura pueda alcanzar o exceder los 50 °C (122 °F).**
7. **Nunca incinere el cartucho de batería incluso en el caso de que esté dañado seriamente o ya no sirva en absoluto. El cartucho de batería puede explotar si se tira al fuego.**
8. **No clave, corte, aplaste, lance o deje caer el cartucho de batería, ni golpee un objeto sólido contra el cartucho de batería.** Dicha acción podría resultar en un incendio, calor excesivo o en una explosión.
9. **No use una batería dañada.**
10. **Las baterías de ión de litio están sujetas a los requisitos reglamentarios en materia de bienes peligrosos.** Para el trasporte comercial, por ej., mediante terceros o agentes de transporte, se deben tomar en cuenta los requisitos especiales relativos al empaque y el etiquetado.
    Para efectuar los preparativos del artículo que se va a enviar, se requiere consultar a un experto en materiales peligrosos. Si es posible, consulte además otras regulaciones nacionales más detalladas. Pegue o cubra con cinta adhesiva los contactos abiertos y empaque la batería de manera que ésta no pueda moverse dentro del paquete.
11. **Para deshacerse del cartucho de batería, sáquelo de la herramienta y deséchelo en un lugar seguro. Siga las regulaciones locales relacionadas al desecho de las baterías.**
12. **Utilice las baterías únicamente con los productos especificados por Makita.** Instalar las baterías en productos que no cumplan con los requisitos podría ocasionar un incendio, un calentamiento excesivo, una explosión o una fuga de electrolito.
13. **Si no se utiliza la herramienta por un período largo, debe extraerse la batería de la herramienta.**
14. **El cartucho de batería podría absorber calor durante y después de su uso, lo que ocasionaría quemaduras o quemaduras a baja temperatura. Tenga cuidado con la manipulación de los cartuchos de batería que estén calientes.**
15. **No toque el terminal de la herramienta inmediatamente después de su uso, ya que el mismo podría estar lo suficientemente caliente como para provocarle quemaduras.**
16. **No permita que las rebabas, el polvo o la tierra queden atrapados en los terminales, orificios y ranuras del cartucho de batería.** Esto podría ocasionar un desempeño deficiente o descompostura de la herramienta o del cartucho de batería.
17. **No utilice el cartucho de batería cerca de cables eléctricos de alto voltaje, a menos que la herramienta sea compatible con el uso cercano a estos cables eléctricos de alto voltaje.** Esto podría ocasionar una avería o descompostura de la herramienta o del cartucho de batería.
18. **Mantenga la batería alejada de los niños.**

GUARDE ESTAS INSTRUCCIONES.

⚠***PRECAUCIÓN:*** **Utilice únicamente baterías originales de Makita.** El uso de baterías no originales de Makita, o de baterías alteradas, puede ocasionar que las baterías exploten causando un incendio, lesiones personales y daños. Asimismo, esto invalidará la garantía de Makita para la herramienta y el cargador Makita.

⚠***PRECAUCIÓN:*** **RIESGO DE EXPLOSIÓN SI SE REEMPLAZA LA BATERÍA CON UNA DEL TIPO INCORRECTO.** Desechar una batería en el fuego o en un horno caliente o aplastar o cortar mecánicamente una batería puede provocar una explosión. Dejar una batería en un entorno circundante con temperatura extremadamente alta puede provocar una explosión o la fuga de líquidos o gases inflamables. Una batería sometida a una presión de aire extremadamente baja puede provocar una explosión o la fuga de líquidos o gases inflamables.

Consejos para alargar al máximo la vida útil de la batería

1. **Cargue el cartucho de batería antes de que se descargue completamente. Pare siempre la operación y cargue el cartucho de batería cuando note menos potencia en la herramienta.**
2. **No cargue nunca un cartucho de batería que esté completamente cargado. La sobrecarga acortará la vida de servicio de la batería.**
3. **Cargue el cartucho de batería a una temperatura ambiente de 10 °C - 40 °C (50 °F - 104 °F). Si un cartucho de batería está caliente, déjelo enfriar antes de cargarlo.**
4. **Cargue el cartucho de batería si no va a utilizarlo durante un período prolongado (más de seis meses).**

Instrucciones importantes de seguridad para la carga de la batería

PRECAUCIÓN:

1. **GUARDE ESTAS INSTRUCCIONES**
   - Este manual contiene instrucciones importantes de seguridad y de funcionamiento para la carga de la batería.
2. **Antes de la carga, lea todas las instrucciones y leyendas de advertencia en este aparato, el adaptador de energía de C.A. y el cartucho de batería.**
3. **PRECAUCIÓN - Para reducir el riesgo de lesiones, cargue solamente baterías recargables de Makita. Otro tipo de baterías podrían explotar y causar lesiones personales y daños.**
4. **Las baterías no recargables no se pueden cargar con este aparato.**
5. **Use una fuente de alimentación con el voltaje especificado en la placa de características del adaptador de energía de C.A.**
6. **No cargue el cartucho de batería en presencia de líquidos o gases inflamables.**
7. **No exponga el adaptador de energía de C.A. a la lluvia, a la nieve o a condiciones húmedas.**
8. **Nunca lleve el adaptador de energía de C.A. por el cable o tire del mismo para desconectarlo de la toma de corriente.**
9. **Antes de intentar cualquier mantenimiento o limpieza, desconecte el adaptador de energía de C.A. y retire el cartucho de batería. Tire del enchufe en vez del cable cada vez que desconecte el aparato.**
10. **No deje el adaptador de energía de C.A. desconectado del aparato mientras se esté suministrando energía desde la toma eléctrica.**
11. **Asegúrese de que el cable esté bien ubicado para que no se le pise, ocasione un tropezón o sufra de daños o presión.**
12. **No utilice este aparato si el cable o el enchufe están dañados. Si el cable o el enchufe están dañados, solicite al centro de servicio autorizado de Makita que lo reemplace para evitar un riesgo.**
13. **No utilice o desarme este aparato si el mismo sufrió un golpe contundente, se dejó caer o si fue dañado de cualquier forma; llévelo con un técnico de servicio calificado. El uso incorrecto o rearmado podría resultar en un riesgo de choque eléctrico o incendio.**
14. **No cargue el cartucho de batería cuando la temperatura ambiente esté por DEBAJO de 10 °C (50 °F) o por ENCIMA de 40 °C (104 °F). A una temperatura fría, podría no iniciar la carga.**
15. **No intente utilizar el adaptador de energía de C.A. con un transformador elevador de voltaje, un motor generador o toma de corriente C.C.**
16. **No permita que nada cubra u obstaculice las aberturas de ventilación en este aparato.**
17. **No enchufe o desenchufe el cable de alimentación y el adaptador de energía de C.A. con las manos mojadas.**
18. **No instale o extraiga el cartucho de batería con las manos mojadas.**

INTRODUCCIÓN

Descripción de las piezas

Carcasa

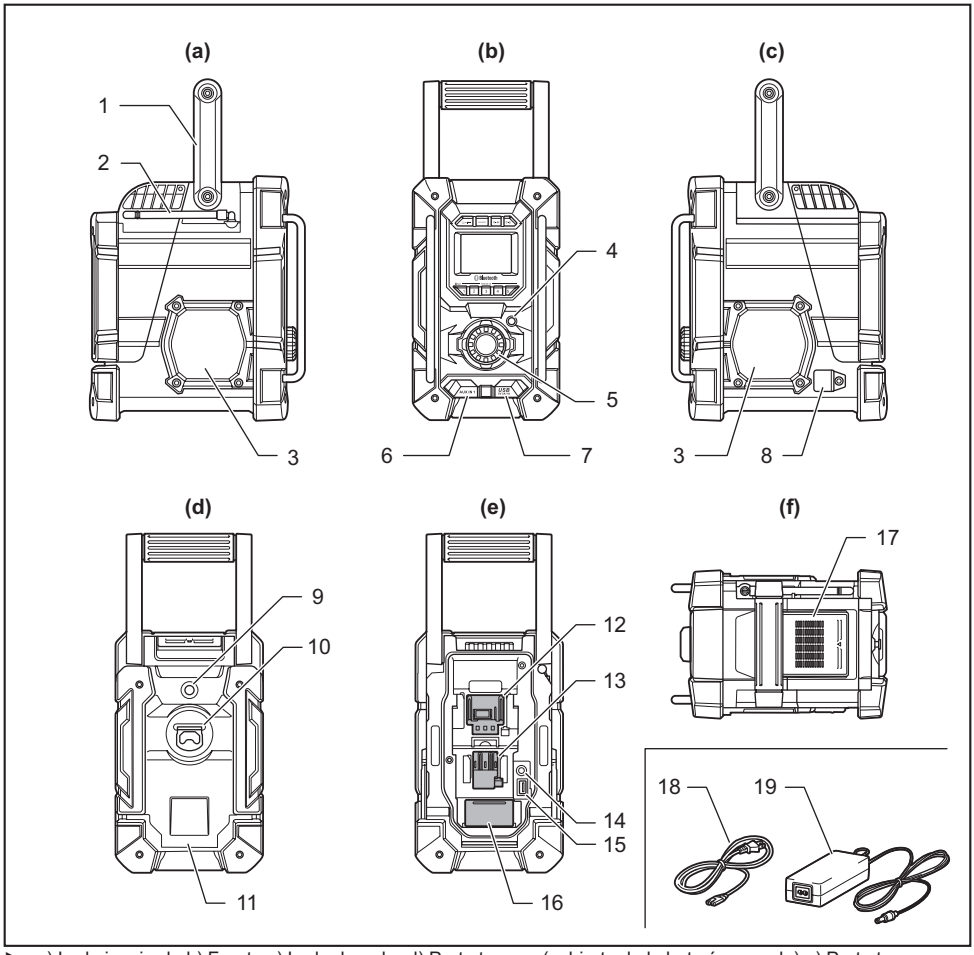

► a) Lado izquierdo b) Frente c) Lado derecho d) Parte trasera (cubierta de la batería cerrada) e) Parte trasera (cubierta de la batería abierta) f) Parte superior

1	Mango	2	Antena de varilla flexible	3	Altavoz	4	Botón de menú/ información
5	Perilla de volumen/control para sintonización/ selección	6	Toma de entrada auxiliar (AUX IN 1)	7	Puerto USB de alimentación eléctrica	8	Toma de corriente para entrada de C.C. (DC IN)
9	Gancho para adaptador de C.A.	10	Abrecorcholatas	11	Cubierta de la batería	12	Ranura para el cartucho de batería LXT
13	Ranura para el cartucho de batería CXT	14	Toma de entrada auxiliar (AUX IN 2)	15	Puerto USB de alimentación eléctrica	16	Compartimento de la batería (que cubre las baterías de respaldo)
17	Cierre del compartimento de la batería	18	Cable de alimentación	19	Adaptador de energía de C.A.	-	-

Botones y pantalla LCD

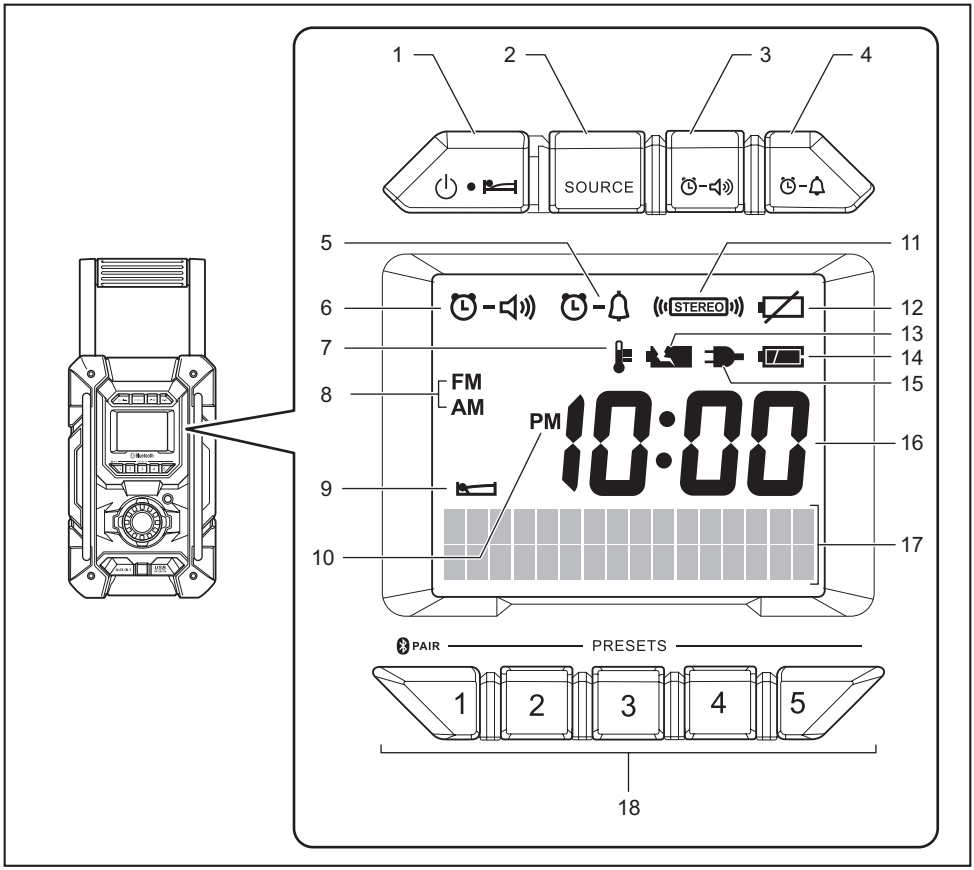

1	Botón de encendido/ temporizador de reposo	2	Botón de fuente (Source)	3	Botón de alarma de radio	4	Botón de alarma sonora
5	Icono de «TEMPORIZADOR A ALARMA»	6	Icono de «TEMPORIZADOR A ALTAVOZ»	7	Icono de carga demorada	8	Banda
9	Icono de temporizador de reposo	10	Indicador de p.m. para el reloj	11	Símbolo de estéreo	12	Indicador de no alimentación
13	Icono de error para falla en la carga	14	Indicador del estado/ capacidad de la batería	15	Indicador de alimenta-ción eléctrica de C.A.	16	Reloj
17	Área de información	18	Estaciones preajusta-das/Botón de preajuste 1 como botón de empare-jamiento a Bluetooth®	-	-	-	-

Instalación de las baterías de respaldo

NOTA: Mantener las baterías de respaldo dentro del compartimento evita que se pierdan los datos almacenados en las memorias preestablecidas.

1. Levante el compartimento de la batería para desbloquearlo y luego abra la cubierta de la batería.

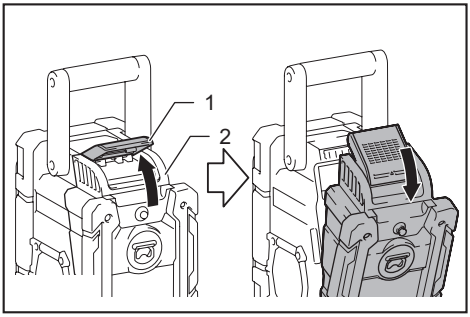

► **1.** Cierre del compartimento de la batería
2. Cubierta de la batería

2. Retire la cubierta del compartimento de la batería de respaldo e instale 2 baterías UM-3 (tamaño AA) nuevas. Asegúrese de que las baterías tengan la polaridad correcta como se muestra dentro del compartimento.

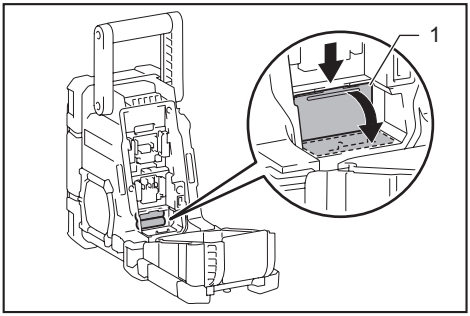

► **1.** Cubierta del del compartimento de la batería de respaldo

3. Cierre la cubierta del compartimento de la batería de respaldo.

DESCRIPCIÓN DEL FUNCIONAMIENTO

Instalación o extracción del cartucho de batería

⚠***PRECAUCIÓN:*** **Sujete la herramienta y el cartucho de la batería con firmeza al colocar o quitar el cartucho.** Si no se sujeta con firmeza la radio y el cartucho de la batería, puede ocasionar que se resbalen de sus manos resultando en daños a la radio y al cartucho de la batería, así como lesiones a la persona.

Levante el compartimento de la batería para desbloquearlo y luego abra la cubierta de la batería.
Para colocar el cartucho de batería, alinee la lengüeta sobre el cartucho de batería con la ranura en la carcasa y deslice en su lugar. Inserte por completo hasta que se fije en su lugar con un pequeño clic. Si puede ver el indicador rojo del lado superior del botón, esto indica que no ha quedado fijo por completo.

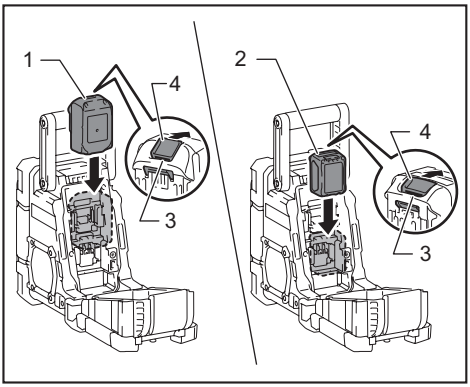

► **1.** Cartucho de batería LXT **2.** Cartucho de batería CXT **3.** Indicador en color rojo **4.** Botón

Para quitar el cartucho de batería, deslícelo de la herramienta mientras desliza el botón sobre la parte delantera del cartucho.
Después de instalar/extraer el cartucho de batería, asegúrese de cerrar la cubierta de la batería.

⚠***PRECAUCIÓN:*** **Introduzca siempre completamente el cartucho de batería hasta que el indicador rojo no pueda verse.** Si no, podría accidentalmente salirse de la herramienta y caer al suelo causando una lesión a usted o alguien a su alrededor.

⚠***PRECAUCIÓN:*** **No instale el cartucho de batería a la fuerza.** Si el cartucho no se desliza al interior fácilmente, se debe a que no está siendo insertado correctamente.

Indicación de la capacidad restante de la batería

Únicamente para cartuchos de batería con el indicador

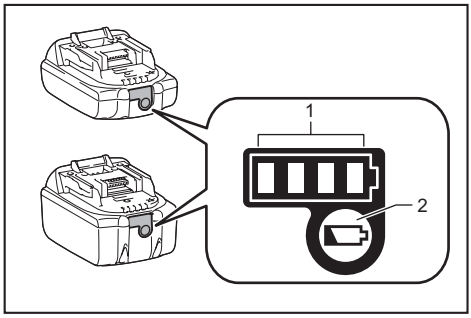

► **1.** Luces indicadoras **2.** Botón de verificación

Oprima el botón de verificación en el cartucho de la batería para que indique la capacidad restante de la batería. Las luces indicadoras se iluminarán por algunos segundos.

Luces indicadoras			Capacidad restante
Iluminadas	Apagadas	Parpadeando	
■ ■ ■ ■			75% a 100%
■ ■ ■ □			50% a 75%
■ ■ □ □			25% a 50%
■ □ □ □			0% a 25%
◪ □ □ □ (Para la batería LXT)			Cargar la batería.
■ ■ □ □ ↑ ↓ □ □ ■ ■ (Para la batería LXT)			La batería pudo haber funcionado mal.

NOTA: Dependiendo de las condiciones de uso y la temperatura ambiente, la indicación podrá diferir ligeramente de la capacidad real.

Uso de la antena de varilla flexible

Cuando escuche estaciones de radio en FM, enderece la antena de varilla flexible tal como se muestra en la figura.

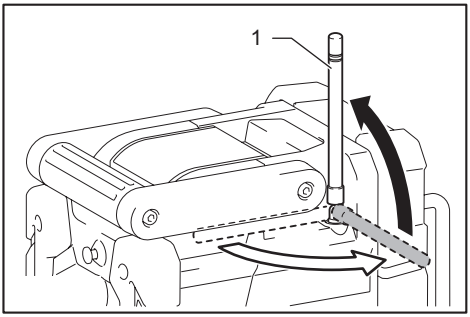

► **1.** Antena de varilla flexible

AVISO: Siempre guarde la antena de varilla flexible en la posición original después de su uso.

Uso con el adaptador de energía de C.A.

⚠***ADVERTENCIA:*** **Siempre desconecte el adaptador de energía de C.A. por completo antes de mover la radio. Si no se retira el adaptador de energía de C.A., podría ocasionar un choque eléctrico.**

⚠***ADVERTENCIA:*** **Nunca tire de o arrastre el cable del adaptador de energía de C.A. De lo contrario, la radio podría caerse accidentalmente, ocasionándole lesiones a usted o a alguien cerca de usted.**

⚠***ADVERTENCIA:*** **El adaptador de energía de C.A. se utiliza como el medio para conectar la radio a la red de suministro eléctrico.** La toma de corriente a la red eléctrica utilizada para la radio debe permanecer accesible durante el uso normal.

⚠***ADVERTENCIA:*** **Para desconectar la radio, el adaptador de energía de C.A. debe retirarse completamente de la salida de corriente de la red eléctrica por completo**

⚠***ADVERTENCIA:*** **Utilice el adaptador de energía de C.A. con el producto o especificado por Makita únicamente.**

⚠***ADVERTENCIA:*** **No sostenga el cable de alimentación eléctrica y la clavija por la boca.** El hacerlo podría ocasionar una descarga eléctrica.

⚠***ADVERTENCIA:*** **No manipule la clavija con las manos húmedas o manchadas de grasa.**

⚠***ADVERTENCIA:*** **Los cables dañados o enredados aumentan el riesgo de que se produzca una descarga eléctrica. Si el cable está dañado, solicite a nuestro centro de servicio autorizado que lo reemplace para evitar un riesgo relacionado con la seguridad. No lo utilice antes de repararlo.**

⚠***ADVERTENCIA:*** **Después de su uso, almacene siempre el adaptador de energía de C.A. fuera del alcance de los niños.**

Abra la cubierta e inserte la clavija del adaptador en la toma de corriente para entrada de C.C. (DC IN) en el lado de la radio. Enchufe el adaptador a una salida de toma de corriente estándar de la red eléctrica. Mientras la radio se alimenta del adaptador de energía de C.A., el indicador de alimentación eléctrica de C.A. ( ) aparecerá en la pantalla.

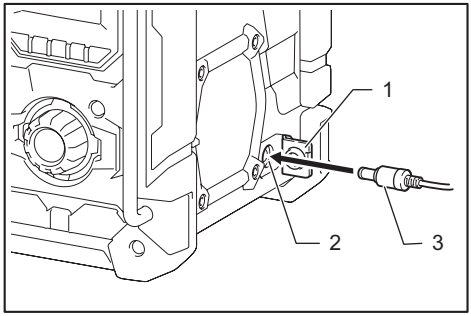

► **1.** Cubierta **2.** Toma de corriente para entrada de C.C. (DC IN) **3.** Clavija del adaptador

NOTA: Cuando se utiliza el adaptador, la radio se alimenta de la red eléctrica y se carga el cartucho de batería.

NOTA: Cuando la radio tiene alguna interferencia en la banda de AM por su adaptador de C.A., aleje la radio del adaptador de C.A. más de 30 cm (1 pie).

Toma de entrada auxiliar

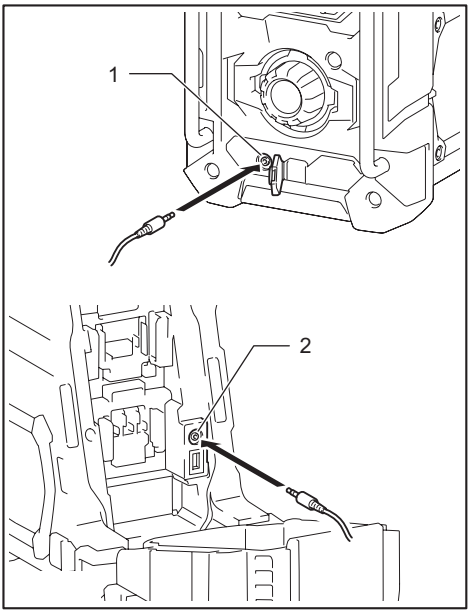

► **1.** AUX IN 1 (entrada auxiliar 1) **2.** AUX IN 2 (entrada auxiliar 2)

Se proporcionan dos tomas de entrada auxiliar estéreo de 3,5 mm. Una está al frente de la radio (AUX IN 1); la otra está ubicada en el compartimento de la batería (AUX IN 2).

1. Conecte una fuente de audio externa, como un reproductor de MP3 o CD, a la toma de entrada auxiliar.

2. Presione y suelte repetidamente el botón de fuente (Source) hasta que se muestre AUX IN 1 o 2.

3. Ajuste la configuración de volumen en su fuente de audio externa para garantizar un nivel de señal adecuado. Después de eso, use la perilla de control para sintonización en la radio según sea necesario para escuchar cómodamente.

Carga con el puerto USB de alimentación eléctrica

⚠***PRECAUCIÓN:*** **No conecte la fuente de alimentación al puerto USB. De lo contrario, podría haber un riesgo de incendio. El puerto USB está diseñado exclusivamente para cargar dispositivos de menor voltaje. Coloque siempre la cubierta sobre el puerto USB cuando no vaya a cargar un dispositivo de menor voltaje.**

⚠***PRECAUCIÓN:*** **No introduzca clavos, alambres ni otros objetos en el puerto USB de alimentación eléctrica.** De lo contrario, el cortocircuito resultante podría causar un incendio o la emisión de humo.

AVISO: Antes de conectar un dispositivo USB al cargador, respalde siempre su información en el dispositivo USB. De lo contrario, existe la posibilidad de que su información pudiera perderse.

AVISO: Cuando no se esté utilizando o después de la carga, retire el cable USB y cierre la cubierta.

AVISO: No conecte esta toma USB con el puerto USB de su PC, ya que es muy posible que pueda ocasionar la falla de las unidades.

NOTA: Es posible que el cargador no suministre energía a algunos dispositivos USB.

Hay puertos USB de alimentación eléctrica en la parte frontal y posterior de la radio. Usted puede cargar el dispositivo USB a través del puerto USB de alimentación eléctrica.

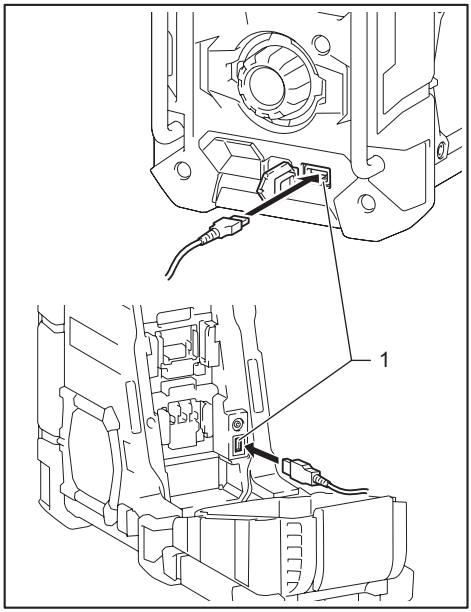

► **1.** Puerto USB de alimentación eléctrica

1. Conecte el dispositivo USB - como un reproductor de MP3 o CD - al puerto USB de alimentación eléctrica con un cable USB disponible en el mercado.

2. Oprima el botón de encendido para prender la radio.

NOTA: No importa si la radio funciona con C.A. o con batería, puede cargar un dispositivo USB cuando la radio está encendida y en modo de radio FM, modo Bluetooth o modo AUX que aparece cuando se conecta una fuente de audio externa.

NOTA: El volumen máximo del altavoz de potencia de salida disminuirá cuando su dispositivo USB se esté cargando.

NOTA: La toma USB puede generar un máximo de 2,4 A 5 V (2 puertos en total) de corriente eléctrica.

Carga del cartucho de batería

Para cargar el cartucho de batería con esta radio, inserte la clavija del adaptador en la toma de corriente para entrada de C.C. (DC IN) y luego conéctela a la red eléctrica. Después de eso, inserte el cartucho de batería en la ranura.

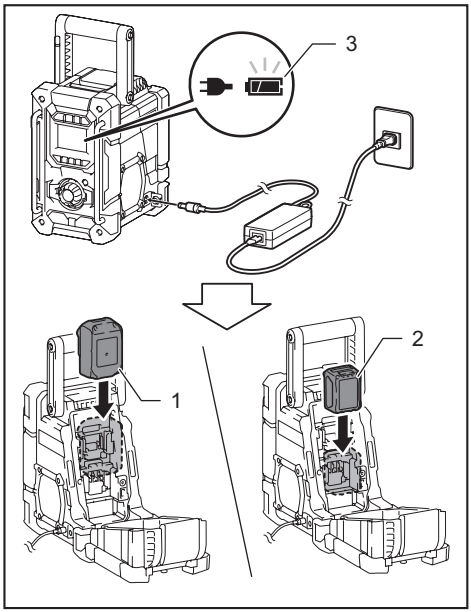

► **1.** Cartucho de batería LXT **2.** Cartucho de batería CXT **3.** Indicador del estado/capacidad de la batería

El indicador del estado/capacidad de la batería parpadea cuando el cartucho de batería se está cargando. El estado de la carga es como sigue:

Indicador del estado/capacidad de la batería	Estado de la carga
(parpadea)	Cargando (menos de 80%)
(parpadea)	Cargando (se ha cargado el 80% o más)
(no parpadea)	Cargado (100%)

AVISO: **No puede cargar cartuchos de batería LXT y CXT al mismo tiempo.**

NOTA: Pasarán varios segundos hasta que aparezca el indicador de estado/capacidad de la batería después de enchufar el adaptador de energía de C.A. a la red eléctrica.

NOTA: Si el adaptador de energía de C.A. se desconecta de la radio durante la carga de la batería, la radio se apaga durante unos segundos y luego se enciende automáticamente con la alimentación de la batería.

Gancho para el adaptador de energía de C.A.

El gancho en la parte trasera de la radio es útil para transportar el adaptador de energía de C.A. Cuando lo transporte, junte los cables y átelos con el adaptador de energía de C.A. mediante la banda.

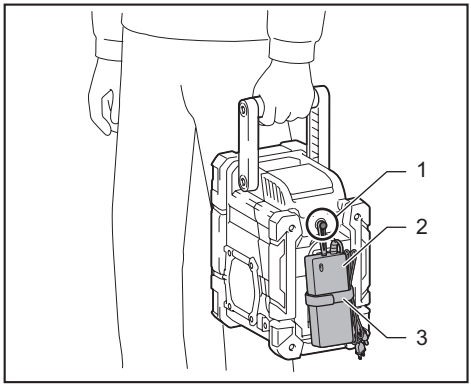

► **1.** Gancho **2.** Adaptador de energía de C.A. **3.** Banda

AVISO: **No almacene el adaptador de energía de C.A. en el compartimento de la batería.** El cable podría ser pellizcado y dañarse cuando cierre la cubierta de la batería.

AVISO: **Siempre sostenga el mango cuando transporte la radio.**

AVISO: **Tenga cuidado de no dejar caer el adaptador de energía de C.A. que esté enganchado a la parte trasera de la radio.**

Abrecorcholatas

El abrecorcholatas se encuentra en la parte trasera de la radio.

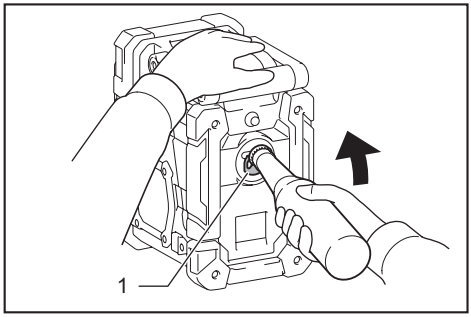

► **1.** Abrecorcholatas

AVISO: **Sostenga firmemente la radio cuando utilice el abrecorcholatas.** El no hacerlo podría hacer que la radio se vuelque y resultar en daños o avería.

AVISO: **Tenga cuidado de no derramar la bebida sobre la radio cuando destape la corcholata.**

OPERACIÓN

Encendido/apagado de la radio

Oprima el botón de encendido para prender la radio. Oprima el botón de encendido nuevamente para apagar la radio.

Ajuste del nivel de volumen

Gire la perilla de control para sintonización en el sentido de las manecillas del reloj para aumentar el volumen. Gire la perilla de control para sintonización en el sentido contrario a las manecillas del reloj para disminuir el volumen.

NOTA: El ajuste de volumen no está disponible durante la sintonización y algunas configuraciones.

Escaneo de sintonización AM/FM

1. Oprima el botón de encendido para prender su radio.

2. Oprima el botón de fuente (Source) para seleccionar el modo de radio AM o FM.

3. Oprima y mantenga oprimida la perilla de control para sintonización para realizar una sintonización automática.

Su radio escaneará la banda AM o FM de la frecuencia que se muestra actualmente y dejará de escanear automáticamente cuando encuentre una estación con suficiente potencia.

NOTA: Las estaciones que se encuentren mediante la sintonización por escaneo varían según la sensibilidad de recepción en el lugar donde se realiza la sintonización por escaneo. Si no tiene la estación deseada, cambie la ubicación y realice el procedimiento anterior.

NOTA: Cuando se alcanza el final de la banda de frecuencias, su radio volverá a sintonizar desde el extremo opuesto de dicha banda.

Sintonización manual: FM/AM

1. Oprima el botón de encendido para prender su radio.

2. Oprima el botón de fuente (Source) para seleccionar el modo de radio FM/AM.

3. Oprima la perilla de control para sintonización .

4. Gire la perilla de control para sintonización para sintonizar una estación.

5. Presione la perilla de control para sintonización para establecer la sintonización.

NOTA: La sintonización manual está disponible mientras se visualiza “MANUAL TUNING” en la pantalla. Si no se muestra “MANUAL TUNING”, comience la sintonización manual desde el principio.

NOTA: Las estaciones que se encuentren mediante la sintonización manual varían según la sensibilidad de recepción en el lugar donde se realiza la sintonización manual. Si no tiene la estación deseada, cambie la ubicación y realice el procedimiento anterior.

NOTA: Cuando se alcanza el final de la banda de frecuencias, su radio volverá a sintonizar desde el extremo opuesto de dicha banda.

Cómo preestablecer estaciones en FM/AM

Hay 5 estaciones preajustadas para cada banda del radio FM/AM. Se utilizan de la misma manera para cada banda de frecuencias.

1. Oprima el botón de encendido para prender su radio.

2. Oprima el botón de fuente (Source) para seleccionar la banda de frecuencias deseada. Sintonice la estación de radio requerida.

3. Mantenga presionado el botón de preajuste que desee (1 a 5) hasta que la pantalla muestre “PRESET X STORED” (X indica el número del botón de preajuste que presionó). La estación se almacenará mediante el número de preajuste (P1-P5). Repita este procedimiento para los preajustes restantes como desee.

NOTA: Las estaciones preajustadas que ya han sido almacenadas pueden sobrescribirse siguiendo el procedimiento anterior.

Recuperar una estación preajustada en AM/FM

1. Oprima el botón de encendido para prender su radio.

2. Oprima el botón de fuente (Source) para seleccionar el modo de radio AM o FM.

3. Oprima el botón de preajuste deseado que almacenó en la memoria preajustada.

Modos de pantalla: FM

Su radio tiene una gama de opciones de pantalla para el modo de radio FM.

Nombre de la estación	Muestra el nombre de la estación que se está escuchando, junto con la banda y la frecuencia.
Tipo de programa	Muestra el tipo de estación que se está escuchando como pop, clásica, noticias, junto con la banda y la frecuencia.
Texto de radio	Muestra el mensaje de texto del radio como nuevos elementos, etc., junto con la banda y la frecuencia.
Hora/Fecha	Muestra la hora y fecha conforme a la configuración de fecha de su radio.

Configuración del reloj

Configuración del formato de hora y fecha

NOTA: También se utiliza el formato de hora y fecha seleccionados cuando se configuran las alarmas.

1. Mantenga oprimido el botón de menú/información para entrar a la configuración del menú.

2. Gire la perilla de control para sintonización hasta que aparezca <TIME> (hora) en la pantalla y presione la perilla de control para sintonización para ingresar a la configuración.

3. Gire la perilla de control para sintonización hasta que aparezca <SET 12/24 HOUR> (configurar formato 12/24 horas) en la pantalla y presione la perilla de control para sintonización para ingresar la configuración.

4. Gire la perilla de control para sintonización para seleccionar el formato de <12 HOUR> (12 horas) o <24 HOUR> (24 horas). Presione la perilla de control para sintonización para confirmar su elección.

NOTA: Si se elige el formato de reloj de 12 horas, la radio usará el reloj de 12 horas para la configuración.

5. Mantenga oprimido el botón de menú/información para entrar a la configuración del menú.

6. Gire la perilla de control para sintonización hasta que aparezca <TIME> (hora) en la pantalla y presione la perilla de control para sintonización para ingresar a la configuración.

7. Gire la perilla de control para sintonización hasta que aparezca <DATE FORMAT> (formato de fecha) en la pantalla y presione la perilla de control para sintonización para ingresar la configuración.

8. Gire la perilla de control para sintonización para seleccionar el formato de fecha deseado (<DD/MM/YYYY> o <MM/DD/YYYY>). Presione la perilla de control para sintonización para confirmar su elección.

Configuración de la hora

1. Mantenga presionado el botón menú/información.

2. Gire la perilla de control para sintonización hasta que aparezca <TIME> (hora) en la pantalla. Presione la perilla de control para sintonización para ingresar a la configuración.

3. Presione la perilla de control para sintonización mientras aparece <SET TIME> en la pantalla para ingresar a la configuración.

4. La configuración de la hora en la pantalla comenzará a parpadear. Gire la perilla de control para sintonización para seleccionar la hora deseada y presione la perilla de control para sintonización para confirmar la configuración. Posteriormente, gire la perilla de control para sintonización para seleccionar el minuto deseado, y oprima la perilla de control para sintonización para confirmar la configuración.

Configuración de la fecha

1. Mantenga presionado el botón menú/información.

2. Gire la perilla de control para sintonización hasta que aparezca <TIME> (hora) en la pantalla. Presione la perilla de control para sintonización para ingresar a la configuración.

3. Gire la perilla de control para sintonización hasta que aparezca <SET DATE> (Configurar la fecha) en la pantalla. Presione la perilla de control para sintonización para ingresar a la configuración.

4. Gire la perilla de control para sintonización para seleccionar el año deseado y oprima la perilla de control para sintonización para confirmar la configuración. Posteriormente, gire la perilla de control para sintonización para seleccionar el mes deseado y presione la perilla de control para sintonización para confirmar la configuración. Posteriormente, gire la perilla de control para sintonización para seleccionar la fecha deseada, y oprima la perilla de control para sintonización para confirmar la configuración.

Configuración del reloj de alarma

Su radio tiene dos alarmas que se pueden configurar para despertarlo a la radio AM/FM o a la alarma sonora. Las alarmas se pueden configurar mientras la unidad está en modo de espera o mientras está reproduciendo sonido.

Ajuste de la hora de la alarma de radio

1. Mantenga presionado el botón de alarma de radio, el símbolo de alarma de radio y la hora de la pantalla parpadearán junto con un pitido.

2. Mientras el símbolo de alarma de radio parpadea, gire la perilla de control para sintonización para seleccionar la hora y presione la perilla de control para sintonización nuevamente para confirmar la configuración de la hora. Posteriormente, gire la perilla de control para sintonización para seleccionar el minuto y oprima la perilla de control para sintonización para confirmar la configuración del minuto.

3. Gire la perilla de control para sintonización y la pantalla mostrará las opciones de frecuencia para la alarma.

Las opciones de la alarma son las siguientes:

ONCE (una vez)	La alarma sonará una vez
DAILY (diariamente)	La alarma sonará todos los días
WEEKDAYS (entre semana)	La alarma sonará solamente entre semana
WEEKENDS (fines de semana)	La alarma sonará solamente los fines de semana

Presione la perilla de control para sintonización para confirmar la configuración.

4. Gire la perilla de control para sintonización para seleccionar la banda (FM/AM) y oprima la perilla de control para sintonización nuevamente para confirmar la configuración.

5. Gire la perilla de control para sintonización para seleccionar <LAST LISTENED> (última estación escuchada) o <PRESET NO.> (estación preajustada) y oprima la perilla de control para sintonización nuevamente para confirmar la configuración.

6. Gire la perilla de control para sintonización para seleccionar el volumen deseado y oprima la perilla de control para sintonización para confirmar el volumen. La configuración de la alarma de radio se ha completado.

NOTA: Si no se selecciona una nueva estación de alarma de radio, la radio seleccionará la última estación de alarma.

Configuración de la alarma sonora HWS (Humane Wake System, sistema despertador discreto)

Se activará un pitido al seleccionar la alarma sonora HWS. Empezará a sonar el pitido de la alarma, el cual se hará cada vez más rápido conforme transcurre el tiempo. El pitido de la alarma continúa sonando por un minuto, y se detiene. Después de un minuto de silencio, el pitido de la alarma iniciará otra vez. El pitido de la alarma repite este ciclo hasta que oprima el botón de encendido.

NOTA: La alarma sonora se puede configurar cuando la radio está apagada.

1. Mantenga presionado el botón de alarma sonora, el símbolo y la hora de la pantalla parpadearán junto con un pitido.

2. Mientras el símbolo de alarma sonora parpadea, gire la perilla de control para sintonización para seleccionar la hora y presione la perilla de control para sintonización nuevamente para confirmar la configuración de la hora. Posteriormente, gire la perilla de control para sintonización para seleccionar el minuto y oprima la perilla de control para sintonización para confirmar la configuración del minuto.

3. Gire la perilla de control para sintonización y la pantalla mostrará las opciones de frecuencia para la alarma.

Las opciones de la alarma son las siguientes:

ONCE (una vez)	La alarma sonará una vez
DAILY (diariamente)	La alarma sonará todos los días
WEEKDAYS (entre semana)	La alarma sonará solamente entre semana
WEEKENDS (fines de semana)	La alarma sonará solamente los fines de semana

4. Presione la perilla de control para sintonización para confirmar la configuración.

NOTA: No hay ajuste de volumen para la alarma sonora.

Cuando suena la alarma

Para cancelar una alarma que suena, presione el botón de encendido.

Deshabilitar/cancelar alarmas

Para deshabilitar una alarma activa, mantenga presionado el botón de alarma correspondiente para cancelar la alarma.

Repetición de alarma

Cuando suena la alarma, presione cualquier botón que no sea el botón de encendido para detener la alarma durante 5 minutos. “SNOOZE” (repetición de alarma) aparecerá en la pantalla.
Para ajustar el tiempo de silencio, siga los pasos a continuación.

1. Mantenga presionado el botón menú/información para ingresar a la configuración del menú.

2. Gire la perilla de control para sintonización hasta que aparezca “SNOOZE” (repetición de alarma) en la pantalla. Presione la perilla de control para sintonización para ingresar la configuración. Gire la perilla de control para sintonización para ajustar el tiempo de silencio entre 5, 10, 15 y 20 minutos.

NOTA: Para cancelar el temporizador de repetición de alarma mientras la alarma está suspendida, oprima el botón de encendido.

Temporizador de reposo

Su radio se puede configurar para que se apague automáticamente después de que haya transcurrido un tiempo predeterminado. La configuración del temporizador de reposo se puede ajustar a 15, 30, 45, 60, 90 o 120 minutos.

1. Mantenga presionado el botón de encendido para ingresar a la configuración del temporizador de reposo. “SLEEP 60 MINUTES” (reposar por 60 minutos) aparecerá en la pantalla.

2. Mantenga presionado el botón de encendido. Las opciones del temporizador de reposo comenzarán a aparecer en la pantalla. Suelte el botón de encendido cuando la configuración deseada del Temporizador de reposo aparezca en la pantalla. La configuración se guardará y el icono del temporizador de reposo ( ) aparecerá en la pantalla.

NOTA: Su radio se apagará automáticamente después de que haya transcurrido el tiempo predeterminado del temporizador de reposo.

NOTA: Para cancelar el temporizador de reposo antes de que transcurra el tiempo predeterminado, simplemente oprima el botón de encendido/apagado para apagar la radio.

Intensidad del volumen

Puede obtener una compensación en las frecuencias más bajas y más altas para su radio al ajustar la función de intensidad del volumen.

1. Mantenga presionado el botón menú/información para ingresar a la configuración del menú.

2. Gire la perilla de control para sintonización hasta que aparezca <LOUDNESS> (intensidad del volumen) en la pantalla. Presione la perilla de control para sintonización para ingresar la configuración.

3. Gire la perilla de control para sintonización para seleccionar <ON> u <OFF> para encender o apagar la función de intensidad del volumen, luego oprima la perilla de control para sintonización para confirmar la configuración.

NOTA: Para apagar la función de intensidad del volumen, seleccione <OFF> y oprima la perilla de control para sintonización para confirmar la configuración.

Cómo escuchar música con la función de Bluetooth®

Necesita emparejar su dispositivo Bluetooth® con su radio antes de poder vincularse automáticamente para reproducir o transmitir música por Bluetooth® a través de su radio. El emparejamiento crea un “enlace” permanente para que dos dispositivos puedan reconocerse uno al otro siempre.

Cómo emparejar su dispositivo Bluetooth®

1. Oprima el botón de fuente (Source) para seleccionar la función de Bluetooth®. Aparecerá “READY BLUETOOTH” (Bluetooth listo) en la pantalla y “READY” (listo) parpadeará.

2. Active el Bluetooth® en su dispositivo conforme al manual de usuario del dispositivo para permitir el procedimiento de emparejamiento.

3. Presione y suelte el botón de emparejamiento. Aparecerá “PAIR BLUETOOTH” (emparejar Bluetooth) en la pantalla y parpadeará. Usted puede iniciar la búsqueda de su radio en su dispositivo Bluetooth®. Una vez que el nombre de su radio aparezca en su dispositivo Bluetooth®, oprima el dispositivo en la lista de su Bluetooth®.

NOTA: Quizás necesite introducir el código de acceso “0000” para algunos teléfonos móviles (versiones anteriores al dispositivo Bluetooth® BT2.1).

4. Su dispositivo Bluetooth® se vinculará con la radio. Una vez conectado, “CONNECTED BLUETOOTH” (Bluetooth conectado) aparecerá en la pantalla.

Ahora podrá reproducir la música en su dispositivo Bluetooth® mediante la radio.

Reproducir un dispositivo Bluetooth® que ya esté emparejado

1. Oprima el botón de fuente (Source) para seleccionar la función de Bluetooth®. Aparecerá “READY BLUETOOTH” (Bluetooth listo) en la pantalla y “READY” (listo) parpadeará.

2. Busque y vincule la radio en su dispositivo Bluetooth®. Algún dispositivo podrá vincularse con la radio automáticamente.

Ahora podrá reproducir la música en su dispositivo Bluetooth® mediante la radio.

NOTA: La radio podrá emparejarse con hasta 8 dispositivos Bluetooth® como máximo. Cuando empareje más dispositivos Bluetooth® que este número, el historial de emparejamiento se sobrescribirá desde el historial de emparejamiento más antiguo.

NOTA: Si hay dos dispositivos Bluetooth® localizando su radio, mostrará su disponibilidad en ambos dispositivos.

NOTA: Si su dispositivo Bluetooth® se desconecta temporalmente de su radio, entonces tendrá que reconectar manualmente su dispositivo otra vez a la radio.

NOTA: Si el nombre de su radio aparece en la lista de su dispositivo Bluetooth® pero su dispositivo no puede conectarse con esta, borre el nombre del dispositivo de su radio de su lista y empareje el dispositivo con su radio nuevamente, siguiendo los pasos descritos previamente.

NOTA: El rango de operación óptimo entre la radio y el dispositivo emparejado es de aproximadamente 10 metros (30 pies).

NOTA: Cualquier obstáculo entre la radio y el dispositivo puede reducir el rango de funcionamiento.

Cómo desconectar su dispositivo Bluetooth®

1. Oprima y deje sostenido el botón de emparejamiento durante unos cuantos segundos para desconectarse de su dispositivo Bluetooth®. “CONNECTED BLUETOOTH” (Bluetooth conectado) cambiará a “PAIR BLUETOOTH” (emparejar Bluetooth).

2. Oprima el botón de encendido .

MANTENIMIENTO

PRECAUCIÓN: **Asegúrese siempre de que el aparato haya sido apagado y que el cartucho de batería haya sido extraído antes de intentar realizar una inspección o tarea de mantenimiento.**

AVISO: **Nunca use gasolina, bencina, diluyente (tíner), alcohol o sustancias similares. Puede que esto ocasione grietas o descoloramiento.**

Para mantener la SEGURIDAD y FIABILIDAD del producto, las reparaciones, y cualquier otra tarea de mantenimiento o ajuste deberán ser realizadas en centros de servicio autorizados o de fábrica Makita, empleando siempre repuestos Makita.

ACCESORIOS OPCIONALES

PRECAUCIÓN: **Estos accesorios o aditamentos están recomendados para utilizarse con su herramienta Makita especificada en este manual.** El empleo de cualquier otro accesorio o aditamento puede conllevar el riesgo de lesiones personales. Utilice los accesorios o aditamentos solamente para su fin establecido.

Si necesita cualquier ayuda para más detalles en relación con estos accesorios, pregunte a su centro de servicio local Makita.

- Batería y cargador originales de Makita

NOTA: Algunos de los artículos en la lista pueden incluirse en el paquete de la herramienta como accesorios estándar. Éstos pueden variar de país a país.

GARANTÍA LIMITADA DE MAKITA

Ésta Garantía no aplica para México

Consulte la hoja de la garantía anexa para ver los términos más vigentes de la garantía aplicable a este producto. En caso de no disponer de esta hoja de garantía anexa, consulte los detalles sobre la garantía descritos en el sitio web de su país respectivo indicado a continuación.

Estados Unidos de América: www.makitatools.com
Canadá: www.makita.ca
Otros países: www.makita.com

Makita Corporation
3-11-8, Sumiyoshi-cho,
Anjo, Aichi 446-8502 Japan
www.makita.com

XRM10-NA2-1911
XRM10-1
EN, ESMX
20210106